KAMAZ

KAMAZ-5490

KAMAZ.KZ

KAMAZ

Содержание

Комфорт
Простота управления 7
Рабочее место водителя 8
Условия для сна и отдыха 10
Безопасность в дороге 12

Экономия при эксплуатации
Быстрая окупаемость 15
Сокращение затрат 16
Экономичный и надежный двигатель 18

Динамика автомобиля
Ведущий мост 22
Коробка передач 23

Сервис
Сервисные услуги 25

Финансовые услуги 27

Технические данные
Варианты кабин 29
Технические характеристики автомобиля 30

Список субъектов дилерской сети 32

Коротко о главном 36

KAMAZ.KZ

KAMAZ.RU

Движение к успеху вашего бизнеса

Вы стремитесь опередить конкурентов?
Вы хотите получать истинное удовольствие от работы?
С новым автомобилем KAMAZ-5490 это сделать просто! Грузовик года в номинации «Лучший коммерческий автомобиль 2014 года в России» создан побеждать!
Оцените гармонию новых технологий, комфорта, истинно немецкой экономичности и потрясающей эффективности. Будьте №1 в своем бизнесе!

KAMAZ.KZ

KAMAZ-5490 – яркий представитель нашего семейства магистральных автомобилей. Он разработан с применением новых технологий для междугородних и международных перевозок в составе автопоезда полной массой до 44 тонн. Экономичность, безопасность, динамичность, комфорт и привлекательный дизайн нового автомобиля – все для успеха Вашего бизнеса. Сделайте правильный выбор!
Перед Вами стоят разные по сложности задачи, и предстоят поездки на дальние расстояния в меняющихся погодных условиях. С автомобилем KAMAZ-5490 Ваш путь станет ровным в любое время суток и будет пройден легче и быстрее!
Вы легко узнаете KAMAZ-5490 по его коммерческому обозначению- M1842*. В базовой комплектации M1842 оснащен предпусковым подогревателем двигателя, который обеспечивает запуск мотора даже при температуре -40^{0}C. Полностью загруженный автомобиль может развивать скорость до 110 км/ч.
Для безопасности и экономии топлива скорость ограничена электроникой на уровне 90 км/ч.
Ресурс автомобиля составляет 1 млн. км. Межсервисный интервал – 40 000 км. Гарантийный срок эксплуатации – 24 месяца или 200 000 км пробега.

* Коммерческое обозначение KAMAZ 5490- M1842:
Первая буква – обозначение семейства: M-магистральное (высокая крыша);
Первые 2 цифры – полная масса автомобиля: 18 т;
Вторые 2 цифры – первые 2 цифры мощности двигателя: 428 л.с.

KAMAZ.KZ

Простота управления
Легкость в пути

Кабина грузового автомобиля – это рабочее место водителя, и при перевозках грузов на дальние расстояния его удобство имеет особое значение. Кабина магистрального тягача KAMAZ-5490 соответствует всем действующим стандартам безопасности и комфорта. Современный дизайн радует глаз. Подняться в кабину, сесть в кресло и взяться за руль автомобиля KAMAZ-5490 просто приятно.

Водитель садится за руль и поворотом ключа запускает двигатель. При включении зажигания на дисплее панели приборов появляется вся необходимая информация: положение задней пневмоподвески, общий и суточный пробег, температура на улице, текущее время, давление масла, напряжение в бортовой сети, расход топлива и др.

Кнопки на руле служат для пролистывания меню бортового компьютера. Одним или несколькими нажатиями можно вывести на дисплей ту информацию, которая нужна в данный момент.Встроенная система самодиагностики – безотказный помощник, который своевременно сигнализирует водителю о неисправностях в двигателе (при их наличии), тормозной системе, пневмоподвеске, интардере и других узлах и системах.

KAMAZ.KZ

С комфортом на любые расстояния

Комфортное рабочее место и возможность полноценного отдыха – неотъемлемые условия высокой производительности труда водителя. Кабина магистрального тягача KAMAZ-5490 спроектирована с учетом этих требований.
Все функциональные переключатели находятся непосредственно в рабочей зоне водителя. Это позволяет ему максимально концентрировать внимание на дороге и облегчает работу.
Кабина оснащена электрическими стеклоподъемниками, механизмом регулировки зеркал, системой автоматического включения/выключения внутреннего освещения, системой подсветки дверей для безопасного входа и выхода.
Рациональная компоновка отсеков для хранения вещей позволяет эффективно использовать пространство и поддерживать порядок в кабине. Климатическая установка обеспечивает оптимальные условия круглый год.
Два полноценных спальных места обеспечивают водителю и его напарнику (или пассажиру) здоровый сон после рабочей смены.
Эргономика рабочего места водителя – наша забота о повышении прибыльности Вашего бизнеса!

KAMAZ.kz

1. Удобные кресла на пневмоподвеске снабжены множеством регулировочных механизмов. С их помощью водитель и пассажир могут настроить сиденья с учетом своих индивидуальных особенностей и комфортно чувствовать себя на протяжении всего пути.

2. Пульт управления задней пневматической подвеской.

3. Вместительные отсеки обеспечивают безопасное хранение вещей. Самое необходимое всегда под рукой. Поддержание порядка в кабине не отнимает много времени.

Эргономичное расположение приборов способствует снижению утомляемости водителя, создает дополнительный ресурс его производительности. «Умный» дисплей служит отличным помощником в дальних рейсах. Водитель всегда может видеть на дисплее сообщения систем диагностики автомобиля: о давлении масла, напряжении в бортовой сети, расходе топлива и др.

KAMAZ.KZ

Мультифункциональное рулевое колесо имеет вспомогательные кнопки для управления различными функциями автомобиля. Правые переключатели отвечают за включение/выключение круиз-контроля, регулирование скорости автомобиля. Переключатели слева управляют информацией на дисплее в комбинации приборов.

Регулируемая рулевая колонка позволяет водителю установить рулевое колесо в оптимальное рабочее положение.

Пространство. Уют и отдых

В дальних рейсах водитель нуждается в комфортном и просторном рабочем месте. Водитель может передвигаться внутри кабины в полный рост. Высота кабины нового тягача KAMAZ-5490 составляет 1910 мм. Достаточное количество ящиков, отсеков и ниш экономят пространство и помогают поддерживать порядок. У водителя все под рукой: личные вещи, документы, средства по уходу за автомобилем, средства гигиены, мобильный телефон и другие необходимые в дороге предметы. Над ветровым стеклом расположены вместительные полки для более крупных вещей. Под нижней спальной полкой есть три больших отсека общим объемом почти 300 л.

Два полноценных спальных места идеально подходят для отдыха и сна. Размеры нижнего спального места - 2100x685x110, верхнего -1865x685x110 мм.

Водитель и его напарник (или пассажир) после напряженной многочасовой езды могут ощутить комфорт, сравнимый с домашним уютом. У изголовья находятся переключатели, с помощью которых можно регулировать подсветку, не вставая с места.

KAMAZ-KZ

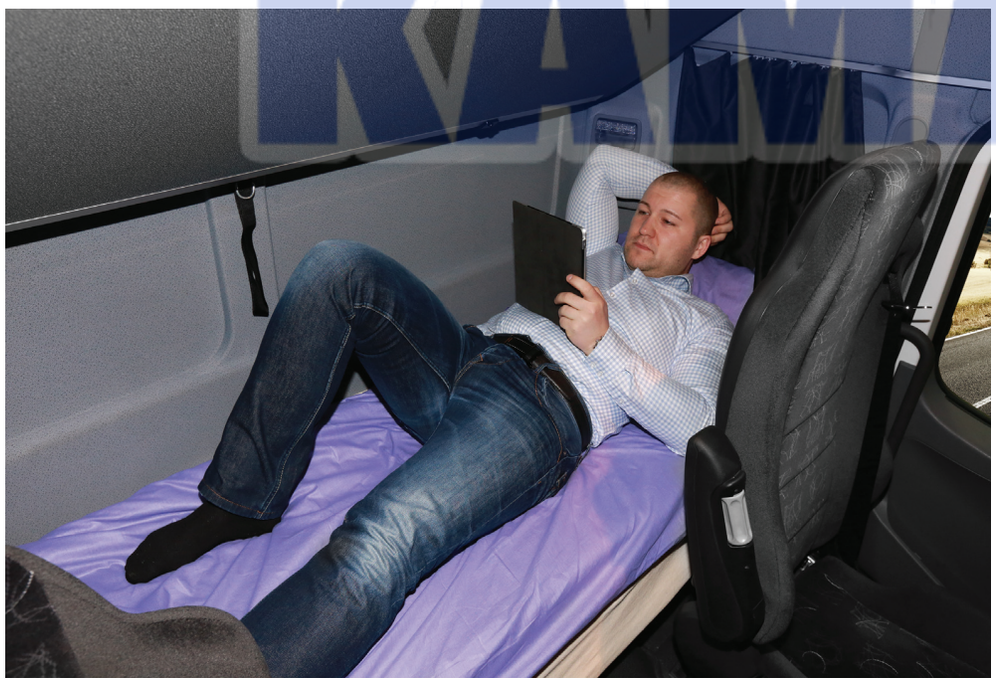

KAMAZ.KZ

Безопасность важнее всего

На стадии проектирования автомобиля KAMAZ-5490 команда наших специалистов уделила особое внимание повышению безопасности.

Безопасность гарантируют:

- электропневматическая система тормозов (EBS) с функцией курсовой устойчивости (ESP) и противобуксовочной системой (ASR)
- пневматическая задняя подвеска с системой электронного управления ECAS
- передний противоподкатный брус
- светотехника с технологией LED (дневные ходовые огни, габаритные огни, указатели поворота).

Тормозная система с электронным управлением EBS мгновенно реагирует на возникновение опасных ситуаций и обеспечивает 100 %-ную эффективность торможения. Электронная система стабилизации ESP, входящая в стандартную комплектацию, является наиболее эффективной системой активной безопасности. Она нейтрализует возникающий занос, восстанавливая таким образом контроль над автомобилем. Применение интардера, встроенного в коробку передач ZF, защищает от износа тормозные колодки, делает движение более комфортным и безопасным, а автомобиль легко управляемым. Система Hill holder – это система удержания автомобиля в начале движения при спуске или подъеме (доступно с АКПП). Передние и задние дисковые тормоза уменьшают тормозной путь, что немаловажно при движении на загруженном автопоезде.

KAMAZ.KZ

Внешность имеет значение

Облик автомобиля KAMAZ-5490 - это не только уникальный образ. Это безопасность, эргономичность и эффективность, обусловленные хорошим обзором для водителя, простотой и удобством управления автомобилем, сниженным расходом топлива, продуманной аэродинамикой.

Солнцезащитный козырек способствует обеспечению безопасности движения.

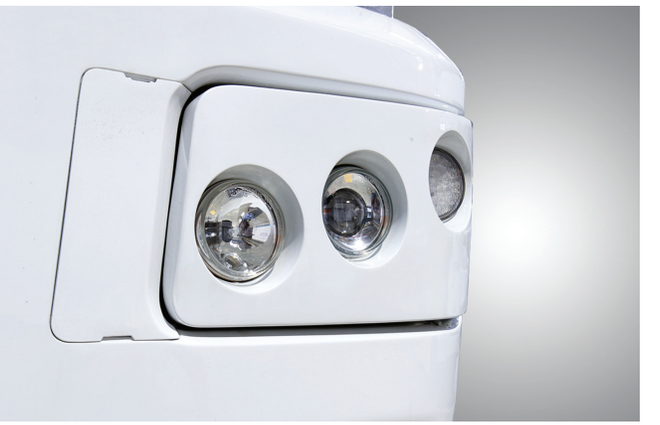

Использование технологии LED обеспечивает энергосбережение и большой ресурс системы головного освещения.

KAMAZ.KZ

Боковые обтекатели шасси оптимизируют воздушный поток. Улучшенная аэродинамика снижает расход топлива.

Зеркало для обзора тротуара, зеркало для контроля «слепой зоны» и система обогрева зеркал для обеспечения безопасности движения.

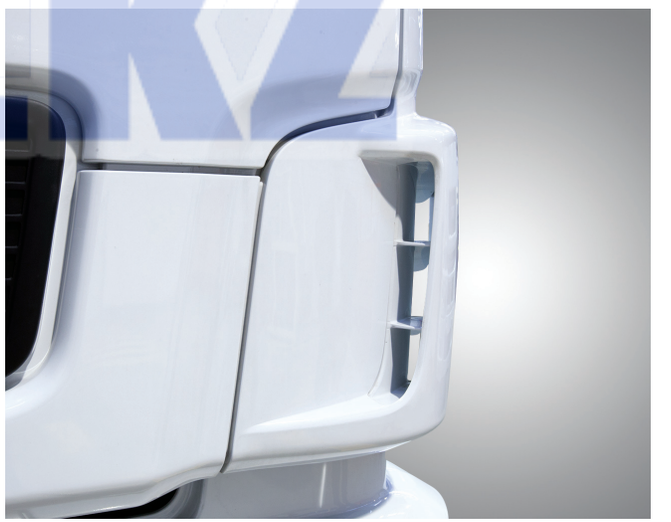

Дефлектор, направляющий поток воздуха ниже ручек дверей, обеспечивает их чистоту даже в слякотную, дождливую погоду.

KAMAZ.KZ

Быстрая окупаемость – преимущество перед конкурентами

KAMAZ.KZ

Низкая цена нашего магистрального тягача KAMAZ-5490 Вас приятно удивит. Автомобиль окупится уже через 2 года при правильной эксплуатации и своевременном сервисном обслуживании. Это самый короткий срок окупаемости в соответствующей ценовой категории.
Для сравнения: возврат инвестиций в тягачи европейских производителей – около 3 лет.
Ресурс автомобиля – 1 млн. километров пробега. В составе автопоезда автомобиль способен перевозить 36 тонн груза.
Новый магистральный тягач KAMAZ-5490 максимально адаптирован к российским дорожным, климатическим и погодным условиям. Стоимость владения будет только радовать.

Экономия ваших затрат – наш приоритет

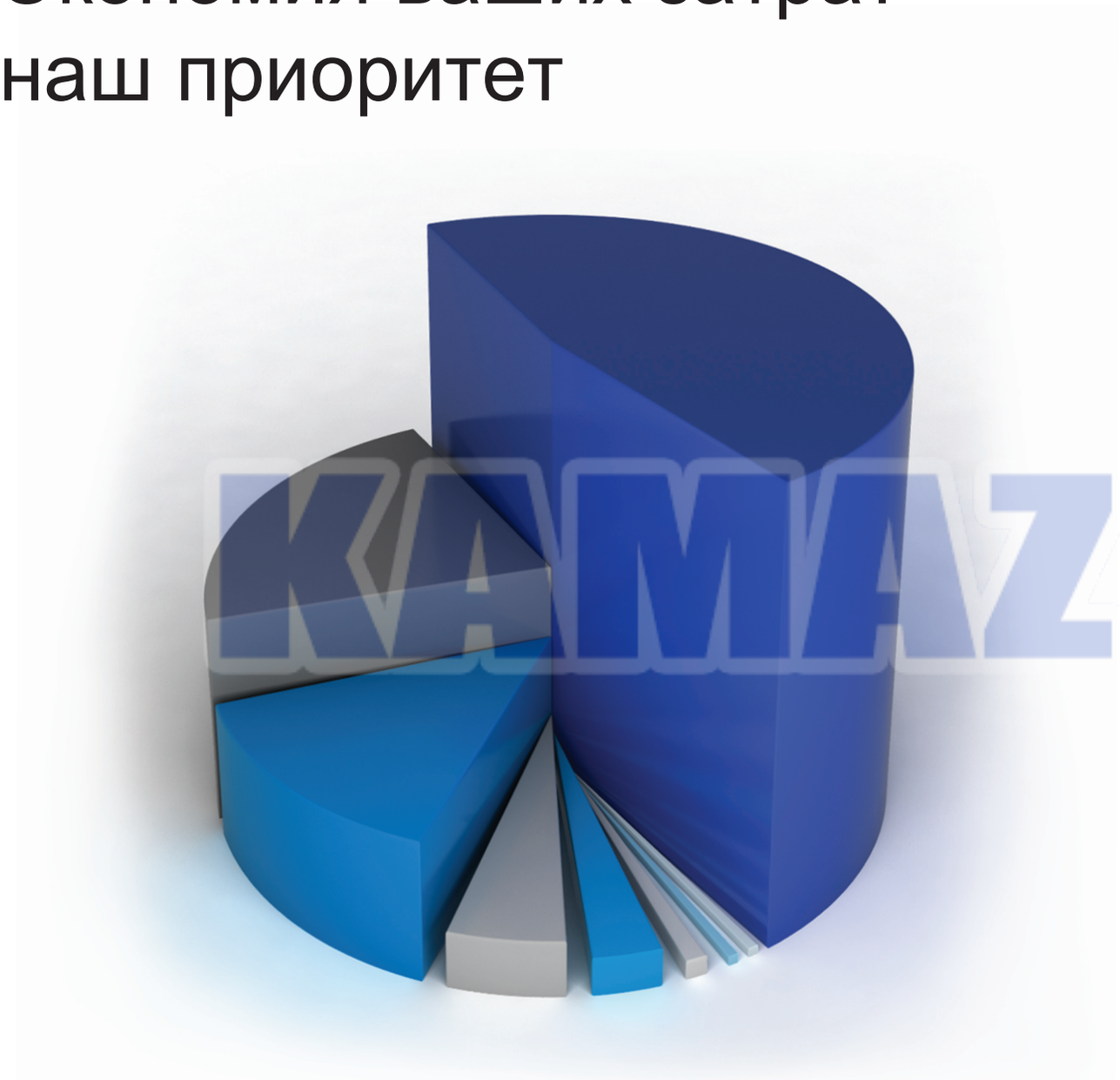

Структура расходов и эксплуатационных затрат на грузовой автомобиль

Успех бизнеса, связанного с эксплуатацией грузовых автомобилей, во многом зависит от правильно выбранной автотехники. Чем точнее автомобиль соответствует специфике поставленной задачи, тем выше экономическая эффективность его использования и прибыльность всего бизнеса.
KAMAZ имеет самую быструю окупаемость среди грузовых автомобилей данного класса. В условиях роста цен на ГСМ более экономичный дизельный двигатель Mercedes-Benz позволяет работать с низкими эксплуатационными затратами.

KAMAZ.KZ

Топливная экономичность автомобиля

KAMAZ.KZ

При создании нового магистрального автомобиля KAMAZ-5490 одной из первостепенных задач являлось обеспечение низкой стоимости его владения. Расход топлива – один из важнейших параметров, который учитывали наши специалисты на стадии проектирования.

На KAMAZ-5490 установлен экономичный и надежный двигатель Mercedes-Benz OM457LA, отвечающий требованиям EBPO-5. Система впрыска высокого давления обеспечивает эффективное сгорание топлива. Коробка передач ZF Friedrichshafen AG (Германия) позволяет поддерживать работу двигателя в оптимальном диапазоне частот вращения коленчатого вала двигателя. Передаточное отношение ведущего моста DAIMLER HL-6 подобрано специально для магистрального автомобиля. Даже те детали, которые могут показаться на первый взгляд несущественными, вносят свой вклад в топливную эффективность Вашего автомобиля. Например, установленный на крыше автомобиля спойлер, обтекатели на шасси, цельнометаллокордные шины.

Низкий расход топлива – существенный вклад в снижение эксплуатационных затрат на Ваш автомобиль!

Экономичный и надежный двигатель

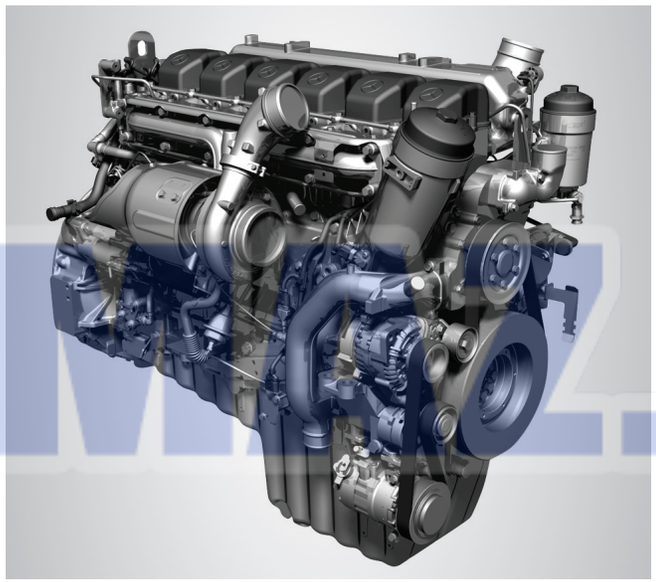

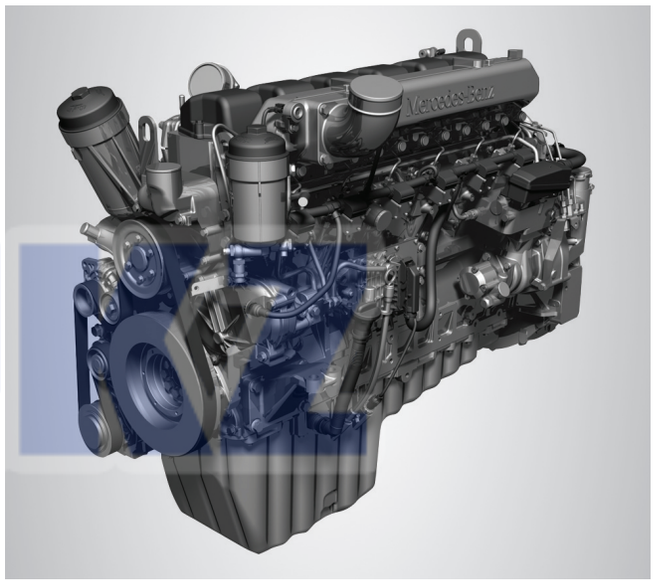

Для обеспечения отличных тягово-динамических характеристик и соответствия нормам ЕВРО 5 современному магистральному автомобилю необходим мощный двигатель с низким расходом топлива и низким уровнем выброса загрязняющих веществ.

Технические характеристики двигателей, устанавливаемых на KAMAZ-5490 .

Модель	Тип	Рабочий объем	Максимальная мощность		Крутящий момент		Масса, кг
			л.с. (кВт)	частота вращения, мин-1	Н*м	частота вращения, мин-1	
Mercedes-Benz OM457LA	R6 (рядный, 6 цилиндров)	11,97	428 (315)	1900	2100	1100	1045
			401 (295)	1900	2010	1100	
			360 (265)	1900	1850	1100	

«Сердце» нашего автомобиля – рядный 6-цилиндровый двигатель Mercedes-Benz OM457LA с технологией BlueTec:

- Высокие показатели мощности и крутящего момента:

  Высокое давление впрыска топлива за счет применения электронной системы подачи топлива с индивидуальными топливными насосными секциями, интегрированными в блок цилиндров и центрально расположенными форсунками.

  Система турбонаддува с одним нерегулируемым турбокомпрессором и промежуточным охлаждением наддувочного воздуха.

- Высокие показатели экономичности:

  Сниженный расход топлива.

  Сниженные эксплуатационные затраты благодаря увеличенным межсервисным интервалам (периодичность замены масла, например, 40 000 км).

- Соответствие требованиям ЕВРО-5 благодаря применению современной системы нейтрализации отработавших газов.

- Возможность использования для международных перевозок в европейские страны.

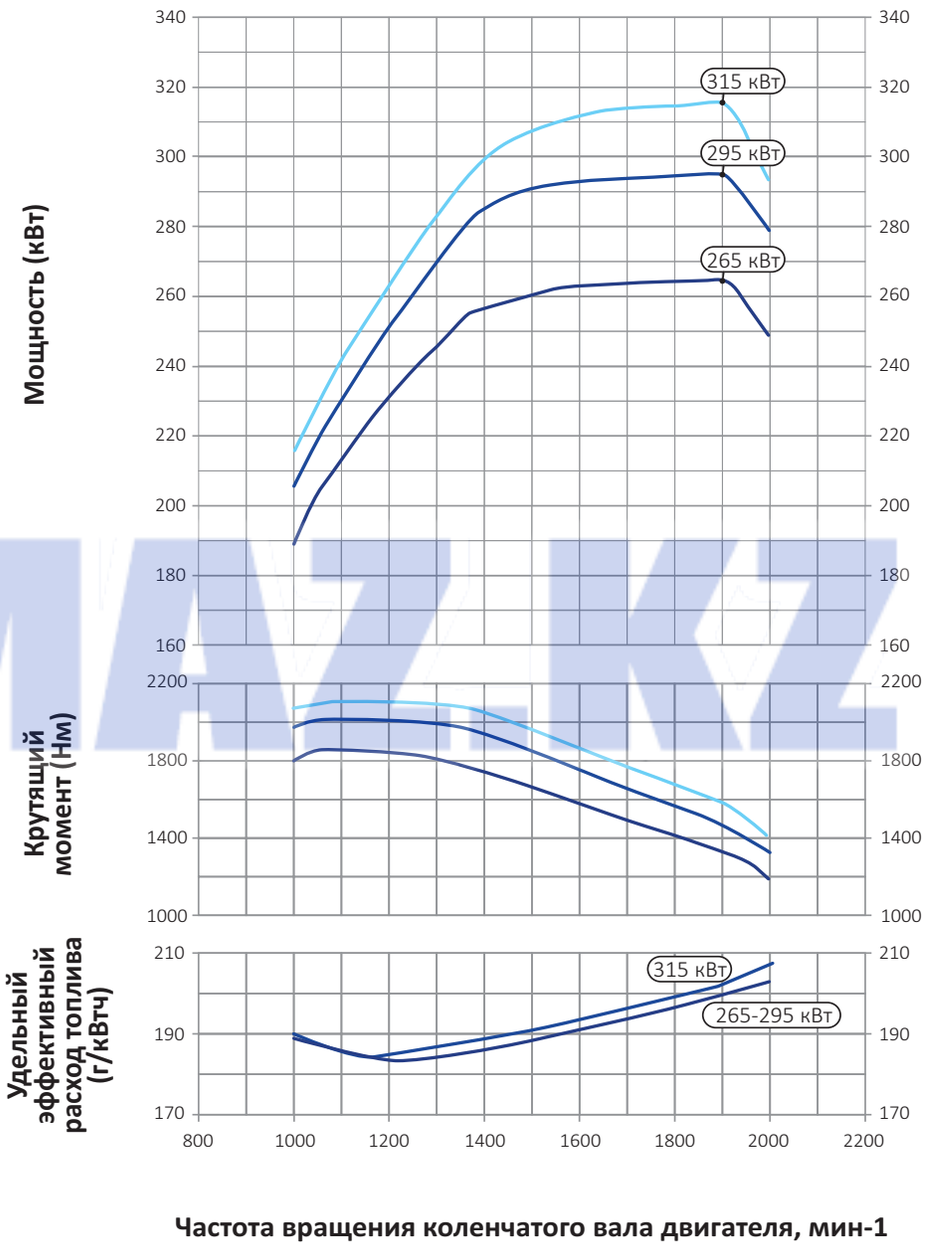

KAMAZ.KZ

KAMAZ2KZ

Динамика автомобиля - ключевой критерий выбора

KAMAZ.KZ

Для обеспечения высоких тягово-динамических характеристик современному магистральному автомобилю необходим, прежде всего, мощный двигатель.

KAMAZ-5490 оснащен рядным шестицилиндровым двигателем Mercedes-Benz OM457LA мощностью до 428 л. с. Мотор имеет высокий крутящий момент в широком диапазоне частоты вращения коленчатого вала. А любая из доступных на KAMAZ-5490 коробок передач производства ZF Friedrichshafen AG (Германия) позволяет эффективно использовать полученную от двигателя мощность.

Управление мощностью: экономия на каждом километре

На магистральный тягач КАМАZ-5490 установлен одноступенчатый мост HL6 с гипоидной главной передачей. Эффективная передача тягового усилия увеличивает экономичность.

Ведущий мост HL6

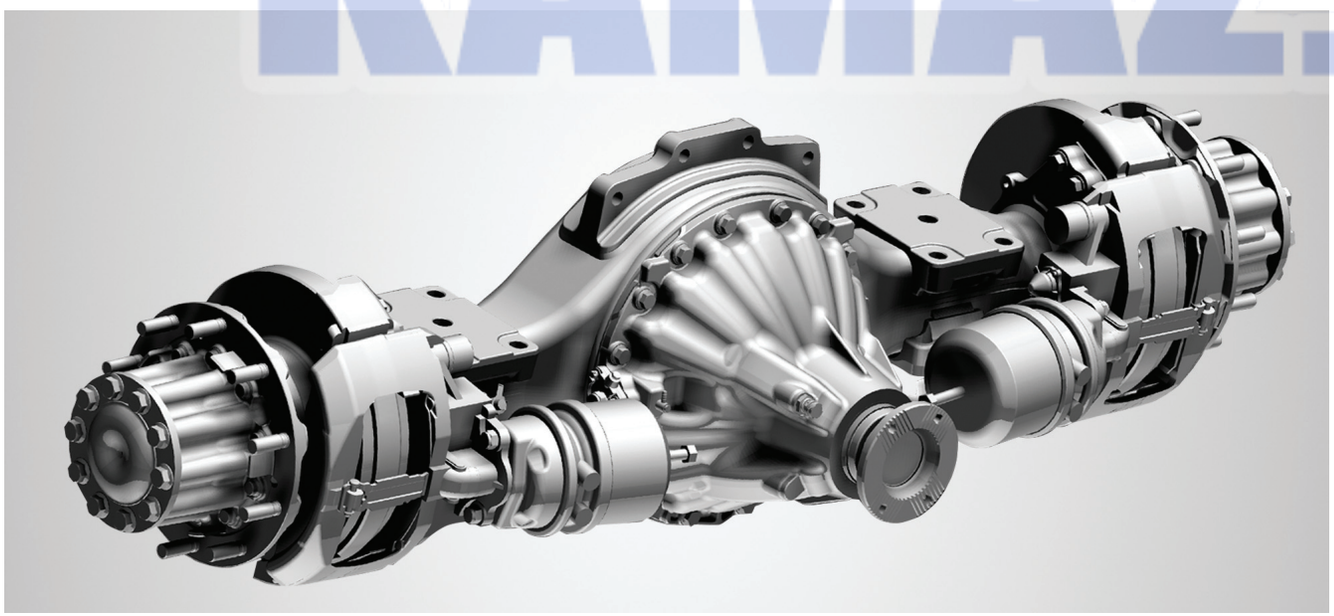

Ощутимые преимущества с первых километров:

Экономичность
- За счет оптимально выбранного передаточного отношения (3,077) главной передачи и оптимального диапазона работы двигателя.

Сниженная масса – дополнительная экономичность, большая грузоподъемность
- За счет оптимизированной конструкции.

Бесшумность
- Гипоидное зацепление зубчатых колес мягко передает усилия, не производя шум.

Ведущий мост HL6:
- Тип – гипоидный.
- Передаточное отношение главной передачи – 3,077.
- Масса моста – 690 кг.
- Нагрузка на мост – 11,5 тонны.

Огромное значение при создании автомобиля было уделено также его активной безопасности. Для этого передний и задний мост КАМАZ-5490 оснастили дисковыми тормозами.

На магистральный тягач КАМАZ-5490 мы устанавливаем 16-ступенчатую коробку передач ZF Ecosplit или 12-ступенчатую автоматизированную коробку передач ZF Astronic.

KAMAZ.kz

16-ступенчатая коробка передач ZF Ecosplit

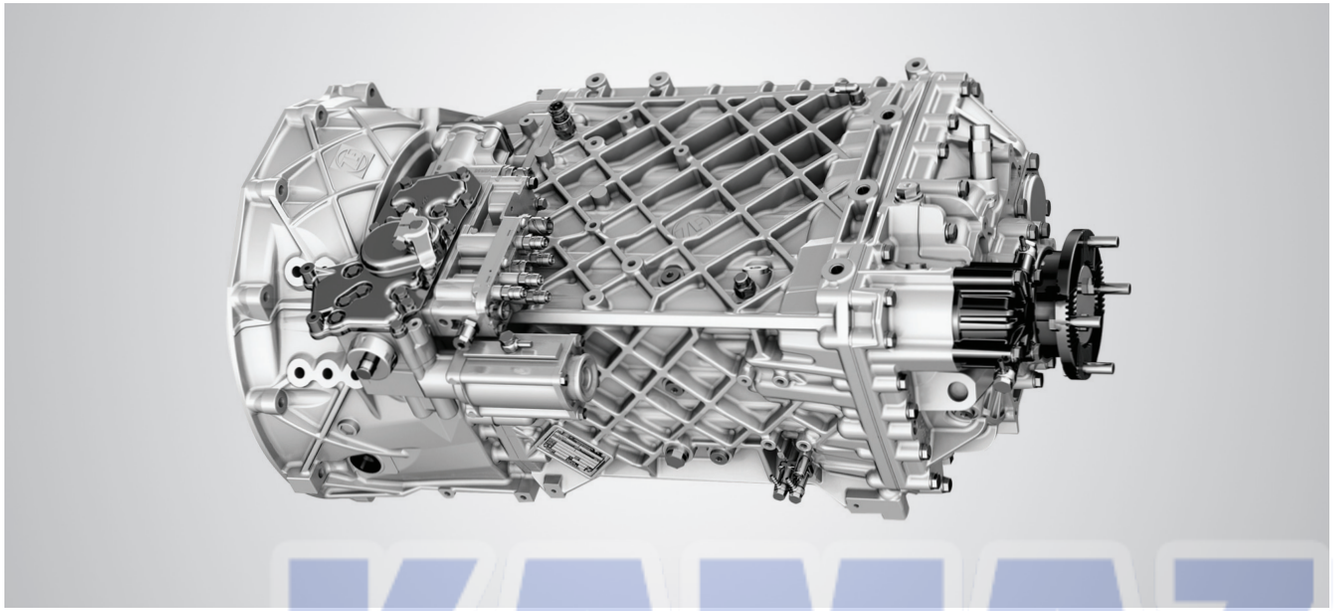

12-ступенчатая автоматизированная коробка передач ZF Astronic

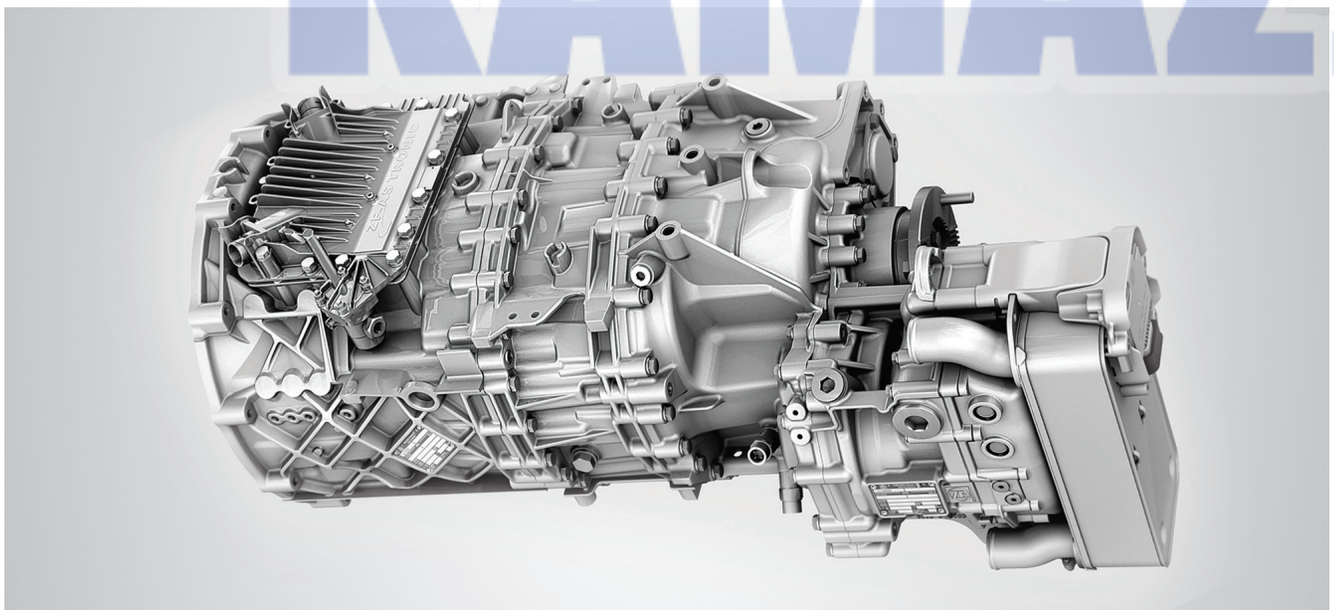

Коробка передач ZF Ecosplit:

- Компактная конструкция.
- Малое усилие на рычаге переключения передач.
- Отличные тягово-динамические характеристики, необходимые для перевозок на дальние расстояния.

Автоматизированная коробка передач обеспечивает работу двигателя в оптимальном диапазоне частот вращения коленчатого вала, с учетом скорости движения автомобиля и дорожных условий. Таким образом, исключается повышенный расход топлива.

Коробка передач ZF Astronic:

- Облегчение труда водителя.
- Повышенная безопасность.

Автоматизированная коробка передач позволяет исключить лишние движения, которые обычно совершает водитель при переключении передач.

- Динамичность

Использование автоматизированной коробки передач позволяет быстрее разгонять автомобиль до нужной скорости за счет сокращения времени переключения передач.

Автомобиль может дополнительно оснащаться гидравлическим тормозом-замедлителем (интардером), предназначенным для торможения автомобиля без помощи рабочей тормозной системы. Интардер не только замедляет транспортное средство, но и уменьшает расходы на обслуживание: увеличивается ресурс тормозных накладок, уменьшается время простоя, увеличивается средняя скорость движения. Кроме того, применение интардера повышает безопасность торможения (особенно актуально в гористой местности, учитывая, что тормоза автопоезда полной массой 40-44 т могут перегреваться).

KAMAZ.kz

KAMAZ.KZ

Сервисные услуги

KAMAZ.KZ

В случае возникновения вопросов, связанных с правильной эксплуатацией и техническим обслуживанием техники KAMAZ, Вы всегда можете обратиться за консультацией к нашим специалистам.

Реализация автомобилей KAMAZ-5490 осуществляется после проведения предпродажной подготовки, что позволяет полностью гарантировать их качество.

Обслуживание применяемых в составе KAMAZ-5490 компонентов Даймлер может осуществляться как на базе сервисных центров КАМАЗ, авторизованных Даймлер (на начало 2015 года 25 сервисных центров в РФ), так и непосредственно на базе авторизованных сервисных станций Даймлер (55 станций в России). Что касается остальных компонентов автомобиля, то клиент может обслужить их в любом сервисном центре КАМАЗ в любой точке России (более 200 станций).

Завод-изготовитель планирует ежегодно увеличивать количество сервисных центров КАМАЗ, готовых проводить весь комплекс работ по диагностике, обслуживанию и ремонту компонентов Даймлер в составе автотехники KAMAZ.

Для удобства пользователей техники KAMAZ-5490 разработан электронный каталог для обслуживания и подбора запасных частей на автомобиль KAMAZ-5490. Специалист дилерского центра сможет безошибочно осуществить подбор нужной детали при обращении клиента.

Мы рады сообщить Вам, что ОАО «КАМАЗ» имеет возможность оказывать техническую поддержку, а также проводить обучение Ваших специалистов основам эксплуатации и обслуживания автомобиля KAMAZ-5490.

Обучение проводится на базе «Регионального института передовых технологий и бизнеса» (РИПТиБ)-Учебного центра КАМАЗ в г. Набережные Челны, Республика Татарстан.

В октябре 2014 года в Санкт-Петербурге на базе ООО «ГРУЗОМОБИЛЬ ПИТЕР» открыт Региональный учебный центр (РУЦ КАМАЗ).

KAMAZ.KZ

Финансовые услуги

Финансовый сервис

Развитие финансового сервиса стало одним из важных направлений деятельности ОАО «КАМАЗ».
Основная задача – сделать автомобиль KAMAZ доступным для каждого потенциального потребителя, желающего пополнить или обновить свой автопарк.
Следуя тенденции развития рынка грузовой техники, ОАО «КАМАЗ» сотрудничает с крупнейшими кредитно-финансовыми учреждениями. Цель – создание выгодных финансовых программ для клиентов.
Партнерские программы с лизинговыми компаниями и банками рассчитаны на самых различных клиентов – от частных предпринимателей до крупных корпораций.
Клиентам, желающим приобрести автомобиль KAMAZ по финансовым программам с партнерами, автопроизводитель готов предоставлять скидку, за счет которой происходит снижение размера начисленных процентов. Таким образом, клиент получает выгодную ставку за пользование кредитом или лизингом.
О преимуществах финансовых программ от ОАО «КАМАЗ» с крупными лизинговыми компаниями и банками Вы можете узнать у менеджеров дилерских центров, на сайте www.kamaz.ru или обратившись в call-центр компании.

Лизинг от производителя

ОАО «Лизинговая компания «КАМАЗ» – единственная лизинговая компания, работающая напрямую от производителя – ОАО «КАМАЗ».

МЫ ВСЕГДА БЛИЖЕ К КЛИЕНТУ:
- Вы можете обратиться к нам в любом дилерском центре ОАО «КАМАЗ» на всей территории России.
- Мы работаем без посредников.
- Ваш персональный менеджер на весь период заключения сделки поможет рассчитать самую выгодную для Вас лизинговую программу.

МЫ ЗАБОТИМСЯ О СВОИХ КЛИЕНТАХ:
- Сервисное обслуживание на всей территории России.
- Гарантийное и постгарантийное сопровождение в течение всего срока лизинга.
- Страхование по ставке 1,1% на весь срок лизинга.
- Оборудование техники системой ГЛОНАСС.

У НАС ИНДИВИДУАЛЬНЫЙ ПОДХОД:
- Особые предложения для корпоративных клиентов.
- Специальные программы для малого и среднего бизнеса.
- Льготные условия для постоянных клиентов.
- Интересные предложения для наших новых клиентов.

ВАШИ НЕСКОЛЬКО ШАГОВ К НОВОМУ АВТОМОБИЛЮ KAMAZ:
- Выбрать автомобиль.
- Заполнить заявку через дилера в своем регионе или напрямую в ОАО «Лизинговая компания «КАМАЗ».
- Предоставить в ОАО «Лизинговая компания «КАМАЗ» пакет документов через дилера или напрямую.
- Подписать договор.
- Заплатить аванс.
- Получить Ваш автомобиль.

ЛИЗИНГ ОТ ПРОИЗВОДИТЕЛЯ – САМЫЙ ВЫГОДНЫЙ СПОСОБ ПРИОБРЕТЕНИЯ АВТОТЕХНИКИ KAMAZ.

Подробную информацию Вы можете получить у менеджеров дилерских центров, на сайте www.kamazleasing.ru и по телефонам call-центра +7 (8552) 45-27-32, +7 (8552) 45-27-33

КАМАЗ ЛИЗИНГ
МАШИНА ВАШЕГО БИЗНЕСА

KAMAZ.KZ

KAMAZ
KAMAZ.KZ

Свобода выбора

Мы поможем Вам выбрать именно тот автомобиль, который соответствует Вашим задачам.
KAMAZ-5490 представлен в различных вариантах: с более мощным двигателем и кабиной с высокой крышей с двумя спальными местами, с двигателем меньшей мощности и кабиной с низкой крышей с одним спальным местом.
Если Вы занимаетесь перевозками опасных грузов, можно подобрать автомобиль, который оснащается всем необходимым оборудованием (проблесковыми маячками, защитой топливного бака и т.д.).
Правильный выбор – эффективное решение задач!

KAMAZ.KZ

Технические характеристики

Весовые параметры и нагрузки:**
Масса транспортного средства в снаряженном состоянии, кг, не более.....7475-7975
- нагрузка на переднюю ось, кг.....5175-5375
- нагрузка на задний мост, кг.....2300-2600

Технически допустимая нагрузка на опорно-сцепное устройство, кг.....10550-11050
Технически допустимая максимальная масса автомобиля, кг.....18600
- нагрузка на переднюю ось, кг.....7100
- нагрузка на задний мост, кг..... 11500

Технически допустимая максимальная масса буксируемого полуприцепа, кг.....35950-36450
Технически допустимая максимальная масса автопоезда, кг 44000

Двигатель:
Модель.....Mercedes-Benz OM 457LA (Евро-5)
Тип .....дизельный с турбонаддувом, с промежуточным охлаждением наддувочного воздуха
Максимальная полезная мощность, кВт (л.с.).....315 (428)*
при частоте вращения коленчатого вала, мин-1.....1900
Максимальный полезный крутящий момент, Н/м (кгс /м)..... 2100 (214)*
при частоте вращения коленчатого вала, мин-1..... 1100
Расположение и число цилиндров.....рядное, 6
Рабочий объем, л..... 11,97

Система питания:
Вместимость топливного бака**, л.....2х400 или 1х400
Фильтр грубой очистки топлива.....с поршневым насосом (для зимних условий)

Электрооборудование:
Напряжение, В..... 24
Аккумуляторы, В/Ачас..... 2х12/190
Генератор, В/Вт..... 28/3000

Сцепление:
Тип ..... диафрагменное, однодисковое мод. MFZ 430
Привод..... гидравлический с пневмоусилителем

Коробка передач:**
Модель ..... ZF 16S2221 с интардером, или ZF 16S2220, или ZF 16S1820 или ZF 12AS2131 с интардером, или ZF 12AS2130
Тип.....механическая или автоматизированная, 16 или 12-ступенчатая
Управление.....механическое, дистанционное или автоматизированное

Передаточные числа на передачах

Для механических КПП ZF 16S2221 и ZF 16S2220

1	2	3	4	5	6	7	8	ЗХ
16,41	11,28	7,76	5,43	3,59	2,47	1,70	1,19	15,36
13,80	9,49	6,53	4,57	3,02	2,08	1,43	1,00	12,92

Для автоматизированных КПП ZF 12AS2131 и ZF 12AS2130

1	2	3	4	5	6	ЗХ
15,86	9,57	5,87	3,47	2,10	1,29	14,68
12,33	7,44	4,57	2,70	1,63	1,00	11,41

Для ZF 16S1820

1	2	3	4	5	6	7	8	ЗХ
13,80	9,49	6,53	4,57	3,02	2,08	1,43	1,00	12,92
11,54	7,93	5,46	3,82	2,53	1,74	1,20	0,84	10,80

Ведущий мост:
Модель..... Daimler HL6
Подвеска.....пневматическая, с электронной системой управления ECAS

Экономичность:
За счет оптимально выбранного передаточного отношения (3,077) главной передачи.

Главная передача:
Тип..... гипоидная
Передаточное отношение..... 3,077

Тормоза:
Привод .....электропневматический EBS, с системой курсовой устойчивости (ESP) и противобуксовочной системой (ASR)
Тип ..... дисковые (передние и задние)

Колеса и шины:
Тип колес..... дисковые
Тип шин.....пневматические, бескамерные
Размер обода..... 9,00-22,5
Размер шин**..... 315/70 R22,5 или 315/80 R22,5

Кабина:
Тип..... расположенная над двигателем
Исполнение**.....с одним или двумя спальными местами
Подвеска кабины** .....4- точечная пневматическая или пружинная
Механизм опрокидывания**.....с электрическим приводом или ручным приводом
Подвеска сидений**.....пневматическая

Седельно-сцепное устройство:**
Модель..... Jost JSK 37C-150 (37C-250)** или SAF Holland SK-S 36.20/150 (36.20/250)** или Orlandi F2T2G20
Тип..... с 2 степенями свободы, литое
Диаметр сцепного шкворня..... 50,8 (2”)

Характеристика а/п полной массой 44000 кг:
Максимальная скорость, км/ч (ограничитель)..... 90
Угол преодолеваемого подъема, не менее, %..... 18 (10^0)
Внешний габаритный радиус поворота, м..... 7,5

Система питания:
Вместимость топливного бака**, л.....2х400 или 1х400

Дополнительное оборудование:
- Датчик критического износа накладок
- Комплект аэродинамических обтекателей**
- Предпусковой подогреватель двигателя
- Электронный тахограф
- Радиоприемник
- Кондиционер
- Автономный отопитель кабины
- Подогрев сидений**
- Подогрев зеркал
- Электропривод люка**

*- в зависимости от комплектации возможны три варианта двигателя: с мощностью 428 л.с., 401 л.с., 360 л.с. и максимальным крутящим моментом 2100 Н/м, 2000 Н/м, 1850 Н/м соответственно;
**- в зависимости от комплектации.

KAMAZ.KZ

КАМАZ-5490 с высокой крышей

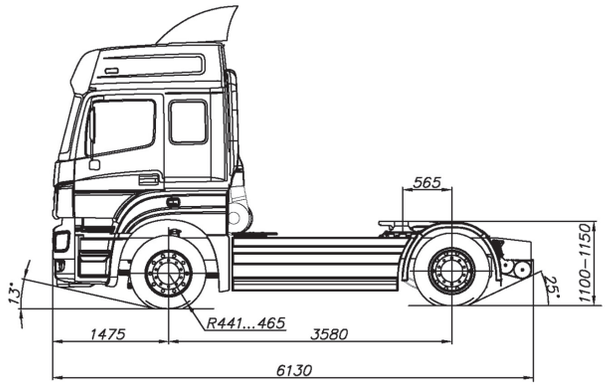

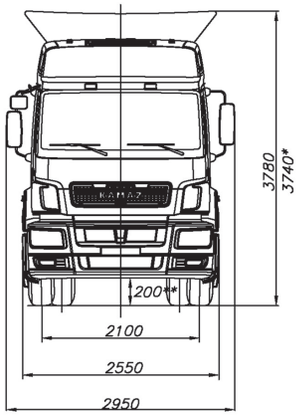

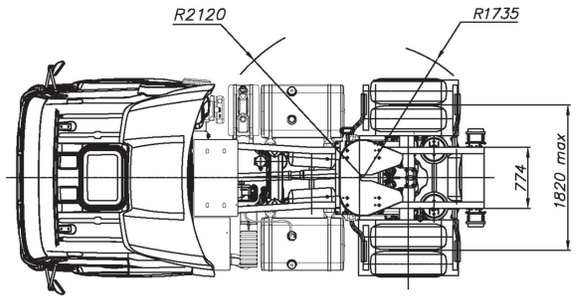

КАМАZ-5490 с низкой крышей

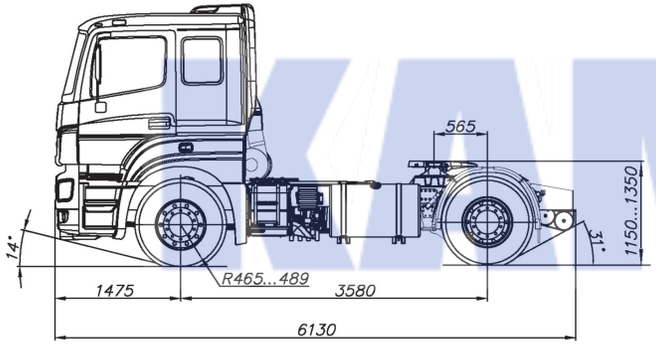

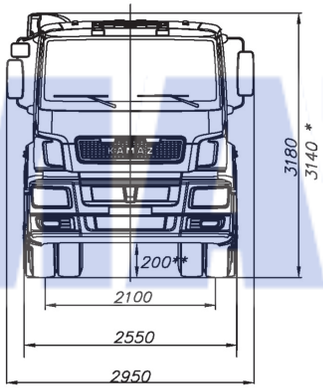

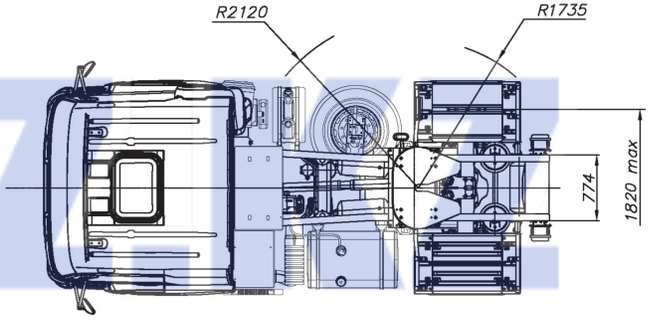

КАМАZ-5490 с низкой крышей, для перевозки опасных грузов (ДОПОГ).

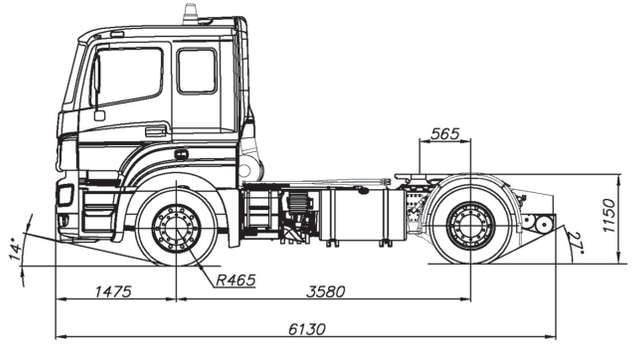

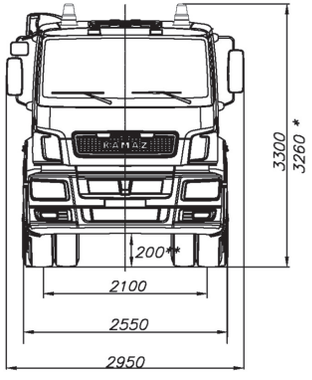

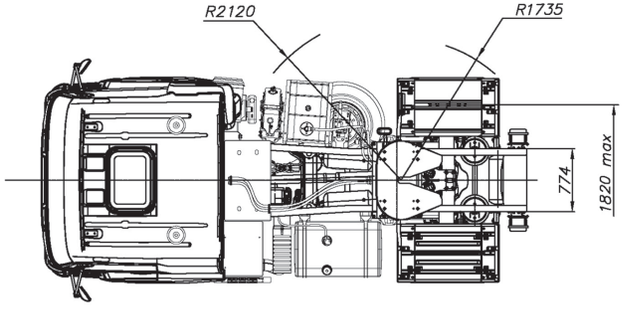

Список субъектов дилерской сети ОАО «КАМАЗ» в РФ

(по состоянию на февраль 2015 г.)

№ п/п	Город	Наименование предприятия	Телефон
1	Альметьевск	ООО «Сервисный центр - 3»	(8553) 38-25-38, ф. 31-59-30
2	Артем	ООО «ПримТрак»	(423) 279-02-97, ф. 279-02-98
3	Архангельск	ООО «Архангельский автоцентр КАМАЗ»	(8182) ф. 29-74-68, 29-74-90
4	Астрахань	ООО «Волготехснаб-Каспий»	(8512) 213-000
5	Барнаул	ООО «Барнаульский автоцентр КАМАЗ»	(3852) 68-38-99, ф. 68-56-56, 68-29-00
6	Белгород	ООО «КАМАЗцентр»	(4722) ф. 21-34-47, 21-12-65, 21-18-82
7	Березники	ООО «АВТОДОМ»	(3424) ф. 200-444, 200-445
8	Беслан	ООО «ОМЕГА»	(8672) 44-32-31, (962) 746-32-31
9	Благовещенск	ООО «Авто Центр Самарагд»	(4162) ф. 42-13-03, 42-44-53, 42-22-57
10	Владивосток	ООО «Дальневосточный Автоцентр»	(423) ф. 244-71-09, 246-41-44
11	Владикавказ	ООО «Владикавказский автоцентр КАМАЗ»	(8672) ф. 76-19-90, 44-27-84
12	Владимир	ООО «Владимирский автоцентр КАМАЗ»	(4922) 36-27-24, 33-24-00, 42-25-72
13	Волгоград	ООО «АвтоТехЦентр»	(8442) ф. 43-00-43, 26-51-22, 53-19-19
14	Вологда	ООО «КАМАЗ-ЛИДЕР»	(8172) ф. 27-28-28, 28-15-28
15	Вологда	ООО «КАМАЗТЕХОБСЛУЖИВАНИЕ» (филиал)	(8172) 53-00-74, 53-44-38 ф. (8172) 53-08-43
16	Воронеж	ЗАО «Воронежагротранс»	(473) ф. 268-05-12, 268-05-41
17	Воронеж	ООО «Воронежкомплект»	(473) ф. 276-04-72, 263-28-59, 239-11-33
18	Воронеж	ООО «РБА-Воронеж»	(4732) 39-81-11
19	Всеволожск	ООО «Технический Центр «Восток»	(812) 490-77-77 ф. (81370) 5-70-20
20	Вязники	ОАО «Нововязниковское ремонтно-техническое предприятие»	(49233) ф. 6-28-22, 6-28-83, (4922) 53-07-64
21	Грозный	ООО «КАМАЗ ЦЕНТР»	(8712) 22-51-62(63), 89267778702
22	Екатеринбург	ООО «МБ Урал»	(343) ф. 216-11-26
23	Екатеринбург	ООО «РБА-Екатеринбург»	(343) 379-37-90
24	Зеленодольск	ООО «КАМАЗТЕХОБСЛУЖИВАНИЕ» (филиал)	(84371) ф. 3-77-70, 3-01-74
25	Иваново	ООО «Ивановский автоцентр «КАМАЗ»	(4932) ф. 23-44-91, 23-65-57
26	Ижевск	ООО «Ижевский Автоцентр Камаз»	(3412) 50-68-18, 50-60-41, ф. 50-54-20
27	Иркутск	ООО «Байкал-АвтоТрак-Сервис»	(3952) ф. 63-11-10, 63-11-63, 76-71-27
28	Йошкар-Ола	ООО «КАМАЗТЕХОБСЛУЖИВАНИЕ» (филиал)	(8362) ф. 64-68-10, 64-78-09, 46-37-81
29	Казань	ООО «АВТОДОР-МОТОРС»	(843) 299-41-18, ф. 299-41-08
30	Калининград	ООО «Автоцентр Кардан»	(4012) 514-541, 514-577, ф. 514-542
31	Калининград	ООО «Лана-Автотрейд»	(4012) ф. 66-02-97, 66-02-88, 66-02-77
32	Калуга	ЗАО «Калужский автоцентр КАМАЗ»	(4842) 56-28-27, 57-84-02, ф. 56-29-97
33	Кандалакша	ООО «Мурманский автоцентр КАМАЗ»	(81533) ф. 7-10-09, 7-12-84, 9-54-58
34	Кемерово	ООО «Кемеровский автоцентр КАМАЗ»	(3842) 31-96-00, 31-96-03, 31-95-03
35	Киров	ООО «Производственно-коммерческая фирма «Автоспектр»	(8332) ф. 36-50-90, 36-00-26, 36-29-03
36	Киров	ООО «Фирма «Гемма»	(8332) ф. 70-35-35, 70-36-33
37	Кострома	ООО «С.К.Д.»	(4942) ф. 41-72-32, 41-02-20
38	Красногорск	ЗАО «Авто-Трейд»	(495) 980-03-30 доб. 147(факс)
39	Краснодар	ЗАО «Краснодарский автоцентр КАМАЗ»	(86162) ф. 6-15-90, 5-16-84, 6-64-44
40	Краснодар	ЗАО «Кубаньгрузсервис»	(861) 263-78-48, ф. 263-79-12
41	Красноярск	ООО «Красноярский автоцентр КАМАЗ»	(391) ф. 226-48-66, 226-48-56, 226-48-57
42	Красноярск	ООО «Орион-Моторс»	(3912) 55-52-68, 55-52-67, 35-99-55
43	Красноярск	ООО «Техавтоцентр»	(391) ф. 255-52-28, 255-52-58, 255-50-04
44	Курган	ООО Автопромышленный холдинг «Штурман КРЕДО+»	(35231) 3-17-00, (8552) 44-30-00, 8-800-333-61-16
45	Курск	ООО «КурскБизнесАвто»	(4712) 73-00-00, 73-00-13, ф. 73-06-27
46	Липецк	ООО «КАМАЗТЕХОБСЛУЖИВАНИЕ» (филиал)	(4742) ф. 38-70-00, ф. 38-70-22, 48-18-22
47	Магадан	ООО «Магаданский автоцентр КАМАЗ»	(4132) ф. 600-600, 606-087
48	Махачкала	ООО «Каспий - К»	(8722) 69-43-92, 69-54-45
49	Москва	ЗАО «Автобау»	(495) ф. 730-12-41, 730-12-40, 730-12-42
50	Москва	ЗАО «Межрегиональное объединение «Техинком»	(495) ф. 785-54-54, 974-37-47
51	Москва	ОАО «ХАЙВЭЙ»	(495) ф. 737-66-37, 797-67-46, 739-20-26
52	Москва	ООО «АвтоКАМ»	(495) ф. 797-67-37, 988-59-77, 988-59-76
53	Москва	ООО «Автомобильная компания Техногазавто»	(495) 276-25-55, 276-24-44
54	Москва	ООО «КАМАЗ центр Беседы»	(495) 663-68-00
55	Москва	ООО «КАМАЗ-ЛИЗИНГ-Сервис»	(495) 911-31-00, 912-76-53, 912-48-75
56	Москва	ООО «Компания СИМ-авто»	(495) 665-67-49

KAMAZ.KZ

№ п/п	Город	Наименование предприятия	Телефон
57	Москва	ООО «Металлмашоборудование»	(495) 980-74-18
58	Москва	ООО «ТАЦ-запчасть»	(495) 710-70-57, 662-72-84, 598-54-10
59	Москва	ООО «ТракХолдинг»	(495) ф.780-39-80, 775-71-45
60	Набережные Челны	ОАО «Лизинговая компания «КАМАЗ»	(8552) 45-20-40
61	Набережные Челны	ОАО «РИАТ»	(8552) ф. 52-74-16, ф. 52-59-74, 52-71-99
62	Набережные Челны	ООО «Набережночелнинский автоцентр КАМАЗ»	(8552) ф. 39-10-02, 38-83-83, 47-06-86
63	Набережные Челны	ООО «РариТЭК»	(8552) 77-89-55, ф. 77-89-56, 77-89-53
64	Набережные Челны	ООО Авторемонтный завод «Кориб»	(8552) 53-77-81 факс: (8552) 53-76-29
65	Нижний Новгород	ООО «КАМАЗТЕХОБСЛУЖИВАНИЕ» (филиал)	(831) 299-98-91, ф. 299-98-96
66	Нижний Новгород	ООО «Комтранс-НН»	(831) 261-33-37
67	Нижний Новгород	ООО «Нижегородский Торгово - Сервисный Центр»	(831) 466-52-22, 466-42-36
68	Новосибирск	ООО «КАМАЗТЕХОБСЛУЖИВАНИЕ» (филиал)	(383) ф. 226-29-91, 204-75-39, 204-75-73
69	Новосибирск	ООО «РБА-Новосибирск»	(383) 279-36-50, 279-12-93, ф. 279-31-60
70	Новосибирск	ООО «Сибавторесурс»	(383) 262-53-20, ф. 262-51-57
71	Новый Уренгой	ООО «НОРДКАМ-НГС»	(3494) 92-27-35, 92-29-45
72	Омск	ООО ПСК «Омскдизель»	(3812) ф. 21-60-90
73	Орел	ООО «Партнер Агро»	(4862) 73-57-69, 73-40-19, 54-33-55
74	Оренбург	ООО «Орентранс-КАМАЗ»	(3532) 90-00-80
75	Оренбург	ООО «ТехМашПерспектива»	(3532) ф. 73-40-76, 73-40-74
76	Пенза	ООО «РБА-Пенза»	(8412) ф. 20-55-34, 20-55-64
77	Пермь	ООО «ИНТЕР»	(342) 294-69-66, 294-69-70, ф. 294-64-06
78	Пермь	ООО «Пермский автоцентр КАМАЗ»	(342) 299-99-09,269-72-99
79	Пермь	ООО «Производственно-коммерческая фирма «Пермавтотехника»	(342) 294-60-77, 296-21-14
80	Петрозаводск	ООО «Грузомобиль Карелия»	(8142) 56-96-00, 56-99-95, 56-98-69
81	Петропаловск-Камчатский	ООО «Петропавловск-Камчатский автоцентр КАМАЗ»	(4152) 307-757, ф. 307-758
82	Псков	ЗАО «Псковский автоцентр КАМАЗ»	(8112) ф. 66-04-64
83	Ревда	ООО «Темир-Текс»	(34397) 3-30-56, 3-30-62; ф. 3-58-91
84	Ростов-на-Дону	ООО «РБА-Ростов»	(863) 237-06-50, 237-06-55, 237-06-54
85	Ростов-на-Дону	ООО «КАМАЗТЕХОБСЛУЖИВАНИЕ» (филиал)	(863) ф. 224-43-10, 224-44-10, 225-46-25
86	Рязань	ООО «СТО грузовиковъ»	(4912) ф. 95-87-97, 24-34-31, 95-78-91
87	Самара	ООО «Поволжский региональный автоцентр КАМАЗ»	(846) ф. 997-71-03, 997-71-02, 997-71-01
88	Санкт-Петербург	ЗАО «Балтийское Акционерное Общество»	(812) ф. 294-91-02 (03,04,05,06)
89	Санкт-Петербург	ООО «Автомобильная компания «Гранат»	(812) ф. 334-50-10, 334-50-14, 327-71-19
90	Санкт-Петербург	ООО «ГРУЗОМОБИЛЬ ПИТЕР»	800-700-05-00, (812) 703-06-05, 346-58-38
91	Санкт-Петербург	ООО «Евротрансавто»	(812) ф. 449-60-50, 449-60-51

№ п/п	Город	Наименование предприятия	Телефон
92	Санкт-Петербург	ООО «ПарнасАвтоКомплекс»	(812) 449-05-84, 319-94-02, ф. 313-35-69
93	Саранск	ООО «КАМАЗТЕХОБСЛУЖИВАНИЕ» (филиал)	(8342) ф. 73-29-49, 75-43-67, 75-44-15
94	Саратов	ООО «Саратовский автоцентр КАМАЗ»	(8452) ф. 61-87-13, 61-87-14
95	Смоленск	ООО «КАМАЗТЕХОБСЛУЖИВАНИЕ» (филиал)	(4812) 41-84-00, 41-82-53
96	Сочи	ООО «Сочинский автоцентр»	(8622) 52-52-37 факс: (8622) 52-30-52
97	Ставрополь	ООО «Навигатор Плюс»	(8652) 28-17-28, 28-43-87
98	Ставрополь	ООО «КАМАЗТЕХОБСЛУЖИВАНИЕ» (филиал)	(8652) 38-71-60, ф. 38-71-61, 38-71-72
99	Сургут	ОАО НТЦ «Эврика-Трейд»	(3462) 51-51-51, 50-21-97, 95-05-87
100	Сыктывкар	ЗАО «Торгово-транспортная компания»	(8212) ф. 31-16-46, ф. 29-33-00, 29-39-98
101	Тамбов	ООО «КАМАЗТЕХОБСЛУЖИВАНИЕ» (филиал)	(4752) 44-19-19, 44-38-24, ф. 44-67-64
102	Тверь	ООО «Новый Тверской Автоцентр»	(4822) 55-32-22, 55-35-30, 56-33-49
103	Тольятти	ЗАО «СпецАвтоЦентр КАМАЗ»	(8482) 63-50-05, ф. 63-50-06
104	Томск	ООО «Рубикон-СТ»	(3822) ф.660-250, 470-303, 760-043
105	Тында	ООО «Тындинский автоцентр КАМАЗ»	(41656) ф. 4-94-51, 4-64-38
106	Тюмень	ООО «ПКФ «АтлантАвто»	(3452) ф. 38-58-53, 38-58-58
107	Тюмень	ООО «ТюменьКамсервис»	(3452) 60-11-00, 60-11-30
108	Улан-Удэ	ООО «Бурятский «КАМАЗ-ЦЕНТР»	(3012) ф. 22-44-46, ф. 22-44-33
109	Ульяновск	ООО «Вираж Тракс»	(8422) 700-250, ф. 68-85-94, ф. 68-85-87
110	Уфа	ООО «АвтоЛидер»	(347) 229-43-43, 293-41-68, ф. 293-41-77
111	Уфа	ООО «КАМАЗТЕХОБСЛУЖИВАНИЕ» (филиал)	(347) 267-40-30, ф. 267-18-16
112	Хабаровск	ООО «КАМАЗТЕХОБСЛУЖИВАНИЕ» (филиал)	(4212) ф. 76-26-56, 76-26-69, 93-22-22
113	Чебоксары	ЗАО «Чебоксарский автоцентр КамАЗ»	(8352) ф. 56-16-95, 56-16-98, 56-42-53
114	Челябинск	ООО «КамАЗАвтоМаркет»	(351) ф. 239-91-56,
115	Челябинск	ООО «Компания «УРАЛКАМ»	(351) 735-40-69, 735-40-40, 735-40-71
116	Черкесск	ООО «Торгово-промышленная компания «Трансснаб»	(8782) 26-84-54, 26-84-99, ф. 26-83-37
117	Чистополь	ООО «Чистопольский автоцентр КАМАЗ»	(84342) ф. 5-35-38, 5-35-98
118	Чита	ООО «ЧитаКАМАЗсервис»	(3022) 31-79-77, ф. 31-79-74
119	Южно-Сахалинск	ООО «Сахалин-запчастьсервис»	(4242) ф.505-439, 505-740, 505-739
120	Ярославль	ООО «Компания «Дизель-Арсенал»	(4852) ф. 72-26-81, 599-995
121	Ярославль	ООО «ЯрКамп»	(4852) 73-77-00, 58-12-67
122	Кугеси	ООО «Союз 21-Регион»	(8352) 37-15-75
123	с. Осиново, Зеленодольский р-н	ООО «РБА-Казань»	(843) 227-50-00
124	с. Чиркей	ООО «НУР»	(8552) 71-10-13, 8-964-310-23-34
125	с.Супонево, Брянская область	ООО «АгроЗапчасть»	(4832) 92-00-11, 92-00-12
126	х. Васильевка	ООО «КамАЗ-Дон»	(86386) ф. 3-31-96, ф. 3-31-97, 3-25-27

KAMAZ.KZ

Список субъектов дилерской сети ОАО «КАМАЗ» за рубежом

(по состоянию на февраль 2015 г.)

№ п/п	Город	Наименование предприятия	Телефон
		Республика Абхазия	
1	Сухум	ООО «СГЭМ»	+(940) 775-03-53
		Республика Азербайджан	
2	Баку	ООО «Интершин»	+(994 12) 563-42-58
3	Баку	ООО «КАМАЗ. АЗ»	+(994 12) 250-00-56
4	Баку	ООО «ВМ Наглийят»	+(994 50) 290-03-08
		Республика Армения	
5	Ереван	ООО «MLL-Motors»	+(374 77) 00-55-96
6	Ереван	ООО «ВЕВН Мурадяннер»	+(374 10) 46–43–42; 46-43-44
7	Ереван	СП ЗАО «КАМАЗ АРМЕНИЯ»	+(374 10) 28-76-56
		Республика Афганистан	
8	Мазари Шариф	Diesel Center Company	+(93) 799-360-555
9	Кабул	AMIN QASIM Co. Ltd.	+(93) 788-868-600; +(93) 707-468-410
		Республика Беларусь	
10	Минск	ООО «Валмакс»	+(375 17) 216-19-37; 216-19-38
11	Минск	ОДО «ВТК КАМАЗавто»	+ (375 17) 306–26–10 (11, 12, 13, 14, 15)
		Республика Грузия	
12	Тбилиси	ООО «Бизнес Груп 2010»	+(995) 577-402-356; +(995) 568-293-109
		Республика Казахстан	
13	Астана	ТОО «Торговая компания КАМАЗ»	+(7172) 53-30-03,53-30-06
14	Астана	ТОО «Акмолинский автоцентр КАМАЗ»	+(7172) 53-29-91, 53-29-89
15	Астана	ТОО «АвтоТрейд-К»	+(7172) 39-79-39; 39-71-19
16	Астана	ТОО «КАМАВТО»	+(7172) 37-78-18
17	Алматы	СКРП ТОО «Алматинский автоцентр КАМАЗ»	+(7272) 43-67-48; 43-67-12
18	Алматы	ТОО «Российские грузовики»	+(7272) 45-14-72; 45-14-73
19	Алматы	ТОО «SMAT автозапчасть»	+(7272) 27-37-09
20	г.Актау (Мангистауская обл., ст. Мангышлак, пос. Ынтымак)	ТОО «Актауский автоцентр КАМАЗ»	+(7292) 21-91-36
21	Актау	ТОО «Бек-Транс», г.Актау	+(7292) 40-04-44; 40-06-06; 40-24-24
22	Актобе	ТОО «ЗапказКАМАЗ-Актобе»	+(7132) 56-84-50; 56-03-03
23	Актобе	СРКП ТОО «Актюбинский автоцентр КАМАЗ»	+(7132) 55-35-86; 55-35-85
24	Атырау	ТОО СРКП «Атырауский автоцентр КАМАЗ»	+(7122) 21-42-90; 30-61-59
25	Атырау	ТОО «АСАФ»	+(7122) 36-86-55
26	Караганда	ТОО «Карагандинский центр обслуживания КАМАЗ»	+(7212) 42-21-55; 42-89-50
27	Караганда	ТОО «Торговая компания «Автосельмаш»	+(7212) 42-88-58; 42-88-68; 42-88-98;
28	Кокшетау	ТОО «АСК АСКОМ»	+(7162) 26-53-93; 26-53-94; 26-53-95
29	Костанай	ТОО СКРП «Костанайский автоцентр КАМАЗ»	+(7142) 22-74-93; 22-85-39
30	Павлодар	ТОО «ПавлодарШинТрейд»	+(7182) 51-53-64
31	Петропавловск	ТОО «ВИС»	+(7152) 53-58-34; 53-58-37; 53-51-52
32	Усть-Каменогорск	ТОО «Бипэк Авто Казахстан»	+(7232) 51-02-11
33	Усть-Каменогорск	ТОО «ГАВАНЬ-АВТО»	+(7232) 78-48-20; 78-48-88; 78-46-44
34	Уральск	ТОО «СКРП «Уральский автоцентр КАМАЗ»	+(7112) 28-30-59; 28-35-16; 28-30-04
35	Шымкент	ТОО «КАМАЗ Евро Сервис»	+(7252) 40-15-13; 40-12-84
36	Шымкент	ТОО «КамАвтоЛидер»	+(7252) 32-61-89; 32-18-64
37	Кокшетау	ТОО «КАМАЗ Автосервисный центр»	+(7162) 77-00-93
		Республика Молдова	
37	Кишинев	СМРП «Centrul auto KAMAZ» SRL	+(373 22) 72-52-77; 72-52-85
38	Парканы	СД ООО «Парканский автоцентр «КАМАЗ»	+(373 55) 73-14-07
39	Кишинев	ООО «АПРОТЕХПРО»	+(373 22) 38-57-67; +(373 79) 83-72-21
40	Кишинев	ООО «Auto-Prezent»	(+373 22) 85-52-64
		Республика Кыргызстан	
41	Бишкек	ОсОО «АзияАвтоЦентр»	+(996 312) 44-91-33; 44-92-43
42	с.Романовка	ОсОО «КВАЗАР»	+(996 312) 30–85–56
43	с. Военно –Антоновка	ОсОО «ТРАКС» (ОсОО «КАМАЗ Сервис»)	+(996 555) 76-26-28
		Республика Таджикистан	
44	Душанбе	Совместное Таджикско-Российское предприятие ООО «Автоцентр КАМАЗ»	+(992 3722) 38-03-53; 38–03–58; +(992 935) 71-06-58

KAMAZ.KZ

№ п/п	Город	Наименование предприятия	Телефон
		Республика Туркменистан	
45	Ашхабад	«Hubor Services», Лондон, Великобритания	+(993 12) 23-40-24
		Республика Узбекистан	
46	Ташкент	ООО СП «KAMAZ AVTOPROM»	+(998 71) 120-99-97; +(998 90) 977-81-11
47	Липецкая область, РФ	ООО «Технотрейд»	+(4747) 15-22-27
48	Ливерпуль, Великобритания	AV Impex Ltd.	+(998 93) 57-57-892; 58-24-777
49	Ташкент	ООО «Special Auto Trade»	+(998 71) 23-60-002; 23-67-000
		Украина	
50	Киев	ООО «СГА «АВТЕК»	+(38 044) 496-00-53; +(38 067) 235-09-86
51	Киев	ООО «Торговый Дом «КАМАЗ»	+(38 044) 351-75-67
52	Харьковская область	ООО «Группа Компаний «АИС»	+(38 044) 585-40-50; +(38 050) 463-26-80
53	Чернигов	ООО «Черниговский автоцентр КАМАЗ»	+(38 046) 225-90-77; 225-90-33; 225-90-22
54	Харьковская область	ООО «Дорожная карта»	+(38 057) 713-69-00
55	Николаев	ООО «Техноторг-Дон»	+(38 051) 253-09-30
56	Днепропетровск	ООО «Компания «Агро-Союз»	+(38 056) 231-14-00
57	Донецк	ООО «ТПК УКРСПЛАВ»	+(38 062) 348-97-81
58	Ровно	ДПИИ «Автоинвестстрой-Ровно»	+(38 036) 264-20-71; 264-20-72
59	Львов	ООО «ТРАК СЕРВИС Львов»	+(38 032) 313-29-70
60	Одесса	ООО «ТРАК Драйв»	+(38 048) 230-87-46
		Болгария	
61	София	Kamaz Balkan (ЕООД)	+(359) 28-555-11
		Венгрия	
62	Шандорфалво	ООО «M-G-2001»	+(36 62) 25-25-80
		Венесуэла, Панама (Колумбия, Перу)	
63	Каракас	J.C. Internacional 2004, C.A.	+(58 0212) 993-16-05; +(57 316) 470-68-76
		Вьетнам	
64	Ханой	«VIET NGA» (старое название «Automobile Industries & Trading Company Limited»)	+(84) 462-852-021 /41 /42; +(84) 903-444-884
65	Хошимин	«NEW ATLANTIC INTERNATIONAL TRADING Co., LTD»	+(84) 837-731-502; +(84) 983-722-700
66	Ханой	JSC «Equipment and spare parts Nga Viet»	+(84) 984-835-919
		Индонезия	
67	Джакарта	PT.Tehnika INA	+(62) 217-817-000
		Индия	
68	Тамилнаду	KAMAZ Motors Limited	+(91 4344) 27-72-03, 27-79-96

№ п/п	Город	Наименование предприятия	Телефон
		Куба	
69	Республика Татарстан, г.Казань	Корпорация экспорта Республики Татарстан	+(843) 292-79-02; +(8552) 77-99-29
		Литва	
70	Каунас	ЗАО «ВИЕРИС»	+(370) 373-510-98
71	Клайпеда	Фирма «ТОДАМА»	+(370) 523-364-12
72	Вильнюс	ЗАО «АУТОБАГИ»	+(370) 526-027-90
		Монголия	
73	Улан-Батор	ХХК «Батсээр»	+(976) 991-151-70; +(976) 701-751-70
		Сербия	
74	Белград	Progres Autokuca (Прогрес Аутокуча)	+(38111) 27-11-015; 27-11-989
75	Белград	ДОО «ЕКСА»	+(38111) 25-121-86, 25-166-17; 25-131-19
76	Белград	ТТМ КОМЕРЦ- д.о.о.	+(38111) 27-901-64; 27-901-66
77	Белград	ДОО «Аутотехник Прогрес»	+(38111) 26-34-879; 21-80-743; 26-26-672
		ОАЭ	
78	Дубаи	KAMAZ Export LLC	+(9714) 36-05-477
		Иран	
79	Тегеран	Iran Automobile Co.	+(98 21) 880-088-88, +(98 21) 880-060-62

KAMAZ.KZ

Коротко о главном

Наш магистральный автомобиль KAMAZ-5490 – это 5 ключевых преимуществ: комфорт, экономичность, безопасность, динамика и сервис.

KAMAZ.KZ

Комфорт и привлекательный дизайн

- Кабина в двух вариантах для разных задач и условий эксплуатации.
- Высота кабины 1910 мм позволяет водителю вставать внутри в полный рост.
- Комфортные спальные места обеспечивают здоровый отдых после рабочего дня.
- Удобные сиденья на пневмоподвеске способствуют спокойному и безопасному вождению.
- Эргономичное расположение приборов управления обеспечивает максимальную производительность водителя.
- Круиз-контроль позволяет двигаться с постоянной скоростью, облегчает управление автомобилем и обеспечивает экономию топлива.
- Кондиционер позволяет поддерживать в кабине оптимальную температуру.

Экономичность

- Минимальная стоимость владения автомобилем гарантируется благодаря низким эксплуатационным затратам.
- Современный двигатель Mercedes-Benz в сочетании с коробкой передач ZF и гипоидным мостом обеспечивают автомобилю низкий расход топлива.
- Отличные аэродинамические характеристики автомобиля способствуют дополнительной экономии топлива.
- Контрольный расход топлива движущегося со скоростью 80 км/ч полностью груженного автопоезда, оснащенного двигателем 428 л. с., не превышает 32 л / 100 км.

Безопасность и динамика

- Соответствие всем современным требованиям безопасности.
- Использование систем курсовой устойчивости (ESP), электронной тормозной системы (EBS), противобуксовочной системы (ASR) обеспечивает безопасность на любой скорости передвижения и при любых погодных условиях.
- Дисковые тормоза всех колес обеспечивают уверенное замедление и стабильность торможения даже на высокой скорости.
- Встроенный в коробку передач интардер и система Hill holder обеспечивает отличную управляемость на спусках и подъемах.

Динамика

- Полностью загруженный автомобиль может развивать скорость до 110 км/ч. Для безопасности и экономии топлива скорость ограничена электроникой на уровне 90 км/ч.

Сервис

- Широкая дилерская сеть КАМАЗ на территории России – более 200 дилерских и сервисных центров.
- Сервисные центры по обслуживанию магистральных автомобилей соответствуют стандартам Daimler.
- Обучение водителей основам эксплуатации и обслуживания автомобиля KAMAZ-5490 проводится на базе Учебного центра КАМАЗ.
- Электронный каталог для подбора запчастей.

KAMAZ.KZ

Карта субъектов дилерской сети ОАО «КАМАЗ»

РОССИЙСКАЯ ФЕДЕРАЦИЯ
Мурманск
Кандалакша
Калининград
ЭСТОНИЯ
ЛАТВИЯ
ЛИТВА
БЕЛАРУСЬ
Минск
Санкт-Петербург
Псков
Петрозаводск
Архангельск
Вел.Новгород
Тверь
Вологда
Череповец
Смоленск
Мытищи
Ярославль
Кострома
Москва
Владимир
Калуга
Брянск
Орёл
Тула
Н.Новгород
Киров
Рязань
Тамбов
Чебоксары
Саранск
Казань
Ижевск
Пермь
Пенза
Тольятти
Самара
Уфа
Челябинск
Курган
Оренбург
Уральск
Волгоград
Ростов-на-Дону
Краснодар
Ставрополь
Астрахань
Грозный
Махачкала
Атырау
Актобе
Костанай
Кокшетау
Петропавловск
Омск
Тюмень
Екатеринбург
Тобольск
Сургут
Нижневартовск
Новый Уренгой
Сыктывкар
Ухта
Якутск
Магадан
Петропавловск-Камчатский
Ленск
Тында
Комсомольск-на-Амуре
Южно-Сахалинск
Хабаровск
Благовещенск
Уссурийск
Артем
Чита
Иркутск
Улан-Удэ
Красноярск
Новокузнецк
Кемерово
Новосибирск
Ачинск
Томск
Усть-Илимск
Барнаул
Бийск
Астана
Павлодар
Караганда
Жезказган
Балхаш
Усть-Каменогорск
Кызылорда
Шымкент
Бишкек
Алматы
Ташкент
Ашхабад
Душанбе
Баку
Ереван
Тбилиси
Киев
Харьков
Одесса
Николаев
Днепропетровск
Донецк
Луганск
Симферополь
Севастополь
Ровно
Львов
Чернигов
Гомель
Могилев
Витебск
Гродно
Брест
Полоцк
Новополоцк
Орша
Мозырь
Лиски
Сарапул
Ижевск
Альметьевск
Нижнекамск
Ревда
Нефтекамск
Миасс
Сатка
Магнитогорск
Ноябрьск
Когалым
Лангепас
Ханты-Мансийск
Сосновоборск
Ивдель
Ивдельский
Ивдель-2
Ивдель-3
Ивдель-4
Ивдель-5
Ивдель-6
Ивдель-7
Ивдель-8
Ивдель-9
Ивдель-10
Ивдель-11
Ивдель-12
Ивдель-13
Ивдель-14
Ивдель-15
Ивдель-16
Ивдель-17
Ивдель-18
Ивдель-19
Ивдель-20
Ивдель-21
Ивдель-22
Ивдель-23
Ивдель-24
Ивдель-25
Ивдель-26
Ивдель-27
Ивдель-28
Ивдель-29
Ивдель-30
Ивдель-31
Ивдель-32
Ивдель-33
Ивдель-34
Ивдель-35
Ивдель-36
Ивдель-37
Ивдель-38
Ивдель-39
Ивдель-40
Ивдель-41

KAMAZ.KZ

KAMAZ

8-800-555-00-99 | callcentre@kamaz.org | www.kamaz.ru

KAMAZ.KZ

KAMAZ

8-800-555-00-99 | callcentre@kamaz.org | www.kamaz.ru