ШАССИ KAMAZ

restyling
KAMAZ

Новые решения для Вашего успешного бизнеса

Модернизированный модельный ряд автомобилей KAMAZ поможет Вашему бизнесу стать еще успешнее. Изменился не только внешний вид, но и многие узлы, агрегаты, системы автомобиля. Современный KAMAZ улучшен за счет установки автокомпонентов ведущих мировых производителей, а также внедрения новых разработок конструкторов Научно-технического центра ОАО «КАМАЗ». Автомобиль соответствует современным международным стандартам.
Правильно подобранный автомобиль из нашего модельного ряда – залог успеха Вашего бизнеса. Чем точнее автомобиль соответствует специфике поставленной задачи, тем выше экономическая эффективность его использования и прибыльность всего бизнеса. KAMAZ предлагает автомобили для всех отраслей народного хозяйства. Наш автомобиль обладает оптимальным сочетанием начальной цены и рентабельности в процессе эксплуатации.

Преимущества техники KAMAZ:

- Широкий модельный ряд шасси с колесной формулой 4x2, 4x4, 6x4, 6x6, 8x4, 8x8 и грузоподъемностью от 4 до 30 тонн;
- Полная масса автомобиля от 11,9 до 41 тонн;
- Возможность установки широкой гаммы спецнадстроек;
- Современные и экономичные двигатели KAMAZ и Cummins;
- Высокая проходимость и управляемость;
- Увеличенный на 80% межсервисный интервал*;
- Повышенный комфорт.

KAMAZ.RU

в сравнении с автомобилями старого модельного ряда Евро-3

Содержание

Разнообразие модельного ряда 4
Модельный ряд с новым качеством 6
Экстерьер 8
Интерьер 10
Двигатели 12
Механические коробки передач ZF 18
Коробки отбора мощности ZF 20
На заметку заводам-изготовителям спецтехники 22
Шасси семейства среднетоннажных и легких транспортных автомобилей 26
Шасси семейства транспортных автомобилей 28
Шасси семейства полноприводных автомобилей 30
Шасси семейства тяжелых автомобилей 32
Лизинг от производителя 34
Карта субъектов дилерской сети ОАО «КАМАЗ» 36
Список субъектов дилерской сети в РФ 38
Список субъектов дилерской сети за рубежом 40

Для каждой отрасли свой KAMAZ

Более 250 заводов спецтехники из России и стран СНГ устанавливают свои спецнадстройки на нашем шасси, и свыше 1500 моделей спецтехники KAMAZ успешно применяются в самых разных отраслях промышленности.

Модельный ряд состоит из 21 основного варианта шасси и огромного выбора комплектаций. Шасси KAMAZ имеют грузоподъемность от 4 до 30 тонн и монтажную длину рамы до 8 м. Это дает возможность устанавливать широкий ряд спецнадстроек.

Шасси KAMAZ

Полноприводный ряд

Односкатная ошиновка

Колесная формула	Модели шасси	Максимальная грузоподъемность* шасси, т	Полная масса, т	Максимальная полезная мощность двигателя, кВт (л.с.)
4 x 4	43502	5,95	12,7	191 (260)
6 x 6	5350 43118 65221 65222 65224	8,6 13,17 22,9 23,1 19,025	17 21,6 34 34 30,5	206 (280) 206 (280) / 221 (300) 294 (400) 294 (400) 294 (400)
8 x 8	63501 6560	16,125 23,525	27,2 38	235 (320) / 265 (360) 294 (400)

Двускатная ошиновка

Колесная формула	Модели шасси	Максимальная грузоподъемность* шасси, т	Полная масса, т	Максимальная полезная мощность двигателя, кВт (л.с.)
6 x 6	65111	16,85	25,2	206 (280) / 221 (300)
	6522	22,75	33,1	294 (400)
	65225	22,9	33,5	294 (400)

Неполноприводный ряд

Двускатная ошиновка

Колесная формула	Модели шасси	Максимальная грузоподъемность* шасси, т	Полная масса, т	Максимальная полезная мощность двигателя, кВт (л.с.)
4 x 2	4308 43253 43255 5308 53605	6,68 9,69 10,15 9,3 13,95	11,9 15,5 15,5 15 20,5	130 (177) / 178 (242) 130 (177) / 178 (242) 130 (177) / 178 (242) 178 (242) / 219 (298) 219 (298)
6 x 4	65115 65117 6520	17,85 16 24,125	22,4 или 25,2 24 33,1	219 (298) 219 (298) 219 (298) 294 (400) / 309 (420)
8 x 4	6540 65201	22 30	31 41	219 (298) 294 (400) / 309 (420)

* Весовые параметры шасси в рамках одной модели могут отличаться в зависимости от состава комплектации шасси.

KAMAZ.kz

KAMAZ - знакомая марка, современные решения

Какие бы сложные не стояли перед Вами задачи, автомобиль KAMAZ всегда готов помочь: в любую погоду, в любое время суток. Благодаря своей неприхотливости, выносливости, доступному сервису в каждом регионе России, KAMAZ преодолеет все трудности.

Кабина:

- Рестайлинговая
- Повышенная коррозионная стойкость за счет новой технологии окраски
- Гарантия от сквозной коррозии – 7 лет

Четырехточечная пневмоподвеска кабины:

- Повышенная плавность хода
- Сниженная вибронагруженность места водителя, что способствует уменьшению риска профессиональных заболеваний
- Улучшенная устойчивость кабины за счёт стабилизатора передней подвески и встроенных в пневмоэлементы регуляторов уровня пола

Рулевой механизм ZF:

- Точное следование заданной траектории
- Повышение информативности рулевого управления
- Превосходная маневренность
- Минимальное усилие на руле
- Большой ресурс эксплуатации

Двигатели с системой топливоподачи Common Rail:

- Высокая надежность и мощность силового агрегата
- Уменьшенный расход топлива благодаря современной системе топливоподачи Common Rail
- Ресурс двигателя – 1 000 000 км (ЕВРО-4) (в условиях 1 категории дорог)

Цилиндро-поршневая группа производства Federal Mogul:

- Ресурс поршневой группы увеличен до 1 млн.км.
- Расход масла на угар меньше в 2 раза

Турбокомпрессор с перепускным клапаном:

- Сниженный уровень токсичности отработанных газов и уменьшенный расход топлива

СИСТЕМА SCR (В ДВИГАТЕЛЯХ «ЕВРО-4»):

- Повышенная топливная экономичность дизелей на 5-7% по сравнению с двигателями уровня ЕВРО-3
- Сниженный выброс окислов азота до уровня ЕВРО-4 и далее ЕВРО-5

Бескамерные шины с цельным металлокордом (all steel)

- Меньшая масса, лучший теплообмен с колесами, меньшее сопротивление качению, что снижает расход топлива не менее чем на 5% и увеличивает грузоподъёмность на 8%*
- Повышенная надёжность благодаря отсутствию риска быстрой разгерметизации, что улучшает безопасность движения на высоких скоростях*
- Упрощенный ремонт в случае прокола (нет необходимости в демонтаже)*
- Увеличенный срок службы, что снижает затраты на шины вдвое*
- Улучшенная плавность хода и управляемость*

*по сравнению с камерными шинами

Автоматическая система накачки шин

- Повышенная проходимость автомобиля

Односкатная ошиновка автомобилей

- Сниженное сопротивление качению на бездорожье
- Увеличенный клиренс автомобиля
- Уменьшенное удельное давление на грунт (с системой дистанционного управления давлением в шинах), значительно повышающее проходимость автомобиля в условиях бездорожья

Механические коробки передач ZF:

- Улучшенные тягово-динамические свойства автомобиля на 10%
- Сниженное количество переключений на маршруте на 20%
- Сниженное усилие переключения на рычаге на 20%

Рама из профиля повышенной прочности:

- Большой диапазон длин рам для каждой модели позволяет ЗИСТ изготавливать оптимальную спецтехнику.

Внешность имеет значение

Новый экстерьер – современный дизайн, отвечающий требованиям комфорта и безопасности

Новая кабина автомобиля KAMAZ решает множество функциональных задач и обеспечивает комфорт и безопасность.

KAMAZ.KZ

Новая оптика

Мощные головные и противотуманные фары обеспечивают хорошую видимость даже в сложных дорожных условиях. Защитная решетка предохраняет фары от повреждений.

Новые щитки подножек

Противоскользящие накладки обеспечивают безопасное использование подножек.

Новая облицовочная панель

Уменьшает внешний шум двигателя. Дефлекторы направляют воздушный поток, сохраняя ручки дверей чистыми. Новая облицовка буфера из ударопрочного пластика обеспечивает пассивную безопасность участников дорожного движения.

Трехщеточный стеклоочиститель

Эффективно очищает поверхность лобового стекла, улучшает обзорность.

Новая система зеркал

Исключает «мертвые зоны» и улучшает обзорность задней части автомобиля.

Ступеньки и поручень на передней части кабины

Встроенная в буфер ступенька и дополнительная откидная подножка под передним буфером, а также поручень на верхней решетке позволяют упростить чистку ветрового стекла.

Комфорт нового уровня

Новый интерьер кабины – преимущество в комфорте

Максимальная отдача от автомобиля во многом зависит от условий труда водителя. Комфорт, улучшенная эргономика, легкость управления – условия, которые позволяют водителю работать с максимальной эффективностью, а владельцу получать максимальную прибыль.

Автономный отопитель

Прогрев кабины с помощью воздушного отопителя способствует быстрому размораживанию поверхности стекол и удаления конденсата, а также поддержанию комфортной температуры

Новая комбинация приборов

Обеспечивает комфортное считывание с дисплея сообщений диагностики систем автомобиля и дает возможность приема-передачи информации системам автомобиля по цифровой CAN-шине

Вместительная надоконная полка (модели с высокой крышей)

Располагается над ветровым стеклом, имеет три объемных отсека, а также гнезда для установки динамиков аудиосистемы

Люк

В новой кабине для удобства водителя предусмотрен большой люк, со ступенчатой регулировкой высоты подъема

Новые сиденья

Не утомляют при вождении и с легкостью принимают любое положение, удобное для водителя. Пневмоподвеска сиденья гасит вибрации и уменьшает нагрузку на позвоночник, позволяя работать с удовольствием.

Рулевое колесо

Изготовлено из мягкого пластика, обеспечивает комфорт управления автомобилем. Положение руля регулируется по высоте на 8,5 см и наклону до 15 градусов. В сочетании с регулировкой сиденья водитель сможет выбрать оптимальное рабочее положение.

Рычаг переключения скоростей

Обеспечивает удобное переключение передач. Корпус рукоятки выполнен из долговечного термопластика. Гашение вибрации от двигателя обеспечивается виброгасителями. Рычажок на рукоятке - флажок управления делителем, позволяет увеличить количество передач вдвое.

Метановое сердце современного автомобиля

Газовые двигатели KAMAZ — уникальная отечественная разработка

ИННОВАЦИЯ !

- Распределенный впрыск топлива в зону впускного клапана;
- Цифровое управление двигателем и диагностика;
- Турбокомпрессор с перепускным клапаном.

Газовые двигатели KAMAZ разработаны на базе дизельного двигателя KAMAZ модели 740.50-360 (турбонаддувного с промежуточным охлаждением наддувочного воздуха), в конструкцию которого введены следующие изменения:

- изменена геометрия поршня за счет применения цилиндрической камеры сгорания и получена оптимальная для горения газа степень сжатия - 12,0;
- головки цилиндров доработаны под установку свечей зажигания и электромагнитных дозаторов газа;
- применен газовый фильтр с системой подвода газа к газовым дозаторам;
- применена бесконтактная система зажигания;
- применена дроссельная заслонка с электроприводом и датчиком ее положения.

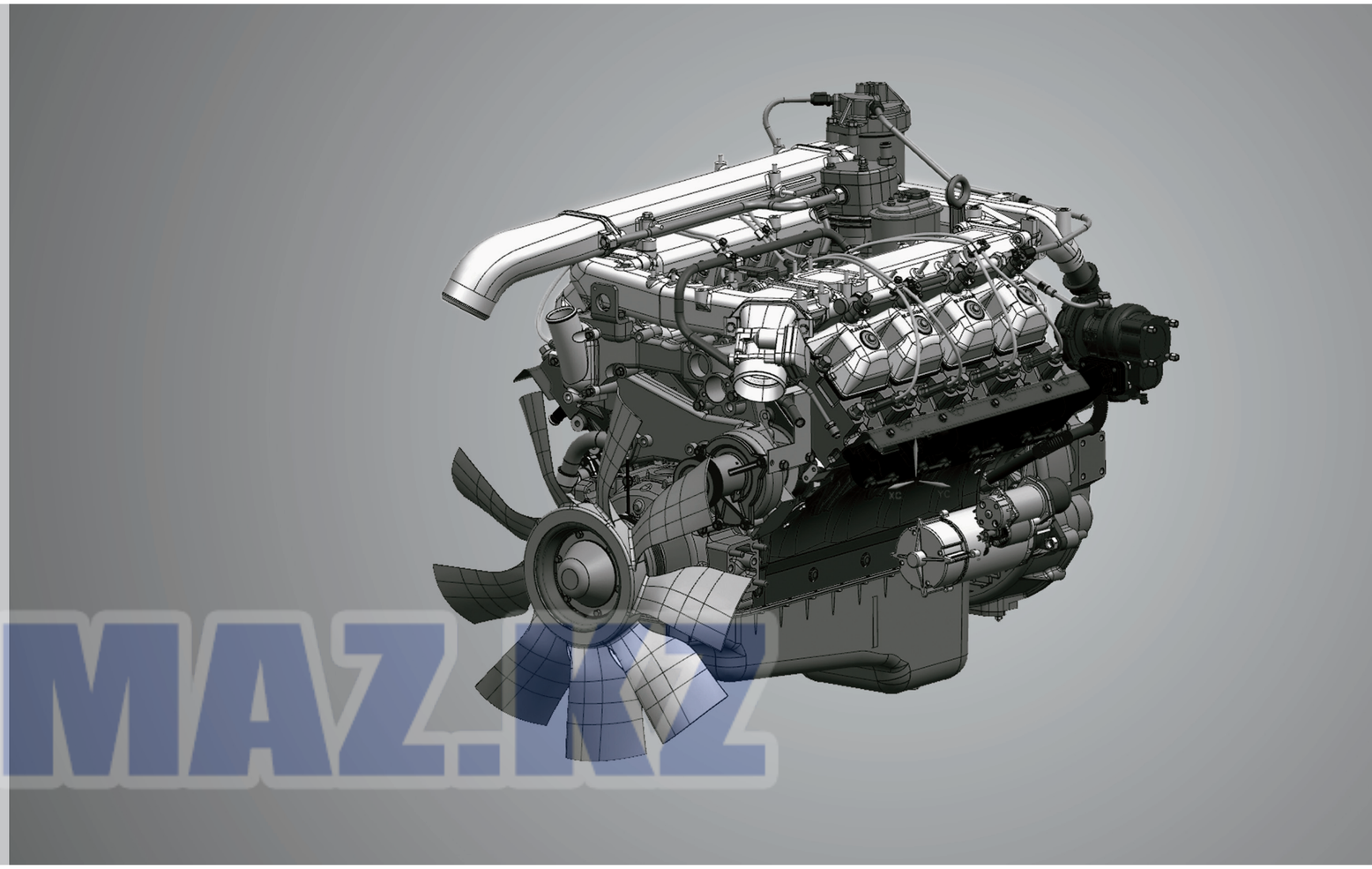

KAMAZ.KZ

Эксплуатация газобаллонной автотехники KAMAZ - это прежде всего:

ЭКОНОМИЧНО И ЭФФЕКТИВНО:

- компримированный природный газ (КПГ) в 2-3 раза дешевле дизельного топлива;
- затраты на топливо – в 3 раза меньше (при расходе 1 куб. м. КПГ равен 1 литру дизельного топлива);
- не требуется мочевина и дорогостоящие системы катализации;
- окупаемость быстрее дизельного аналога.

ЭКОЛОГИЧНО:

- снижение токсичности выхлопных газов - до уровня стандартов Евро-4, Евро-5;
- соответствие нормам ЕЭК ООН уровня «Евро-4»;
- снижение шумности двигателя;
- существенное снижение дымности отработавших газов;

БЕЗОПАСНО:

- более высокая безопасность в отличие от сжиженной пропан-бутановой смеси и бензина.

В настоящее время ОАО «КАМАЗ» проводит мероприятия по сертификации нового семейства газовых двигателей на соответствие экологическому классу Евро-5.

Технические характеристики газовых двигателей KAMAZ «ЕВРО - 4»

Модель двигателя	820.60-260	820.61-260	820.62-300	820.63-320
Тип	Газовый, с турбонаддувом, ОНВ, электронным управлением и системой обработки отработавших газов, с электромагнитными дозаторами и распределенным впрыском, с искровым зажиганием			
Расположение и число цилиндров	V-8			
Диаметр цилиндра × ход поршня, мм	120 x 130			
Рабочий объём, л	11,762			
Степень сжатия	12,0 ± 0,4			
Макс. полезная мощность, кВт (л.с.)	191 (260)	191 (260)	221 (300)	235 (320)
Номинальная частота вращения коленчатого вала, мин-1	2200 ± 50			
Максимальный крутящий момент, Н*м	1079	932	1226	1373
Частота вращения коленчатого вала, соответствующая max крутящему моменту, мин-1	1400 ± 100			
Топливо	Газ природный компримированный (сжатый)			
Минимальный удельный расход топлива, г/(л.с. ·ч)	154			

С заботой о будущем – в ногу со временем

Экологический стандарт – «Евро-4»

Развитие мирового двигателестроения характеризуется устойчивой тенденцией к ужесточению норм выбросов вредных веществ в отработавших газах с достижением в перспективе так называемых «нулевых выбросов». Удовлетворение современных требований экологической безопасности одновременно с улучшением мощности, экономических и эксплуатационных характеристик является приоритетом для ОАО «КАМАЗ».

Применение Common Rail:

- Снижение расхода топлива на 5%
- Снижение уровня шума двигателя на 2 дБ
- Улучшение экологических параметров
- Повышение тягово-динамических качеств автомобиля на 7%
- Увеличение ресурса двигателя на 10%
- Увеличение межсервисного пробега на 10%

Характеристики двигателей KAMAZ

Модель	Параметры					
	Тип	Рабочий объем, л	Номинальная частота вращения коленчатого вала, мин	Максимальная полезная мощность, N, кВт $^{-1}$	Максимальный полезный крутящий момент, Н*м	Масса, кг
740.75-440	V-8	11,76	1900	324 (440)	2060 (210)	870
740.74-420	V-8	11,76	1900	309 (420)	1864 (190)	870
740.73-400	V-8	11,76	1900	294 (400)	1766 (180)	870
740.72-360	V-8	11,76	1900	265 (360)	1570 (160)	870
740.71-320	V-8	11,76	1900	235 (320)	1373 (140)	870
740.70-280	V-8	11,76	1900	206 (280)	1177 (120)	870
740.642-420	V-8	11,76	1900	309 (420)	1864 (190)	870
740.632-400	V-8	11,76	1900	294 (400)	1766 (180)	870
740.602-360	V-8	11,76	1900	265 (360)	1570 (160)	870
740.612-320	V-8	11,76	1900	235 (320)	1373 (140)	870
740.622-280	V-8	11,76	1900	206 (280)	1177 (120)	870
740.652-260	V-8	11,76	1900	191 (260)	1128 (115)	870
740.662-300	V-8	11,76	1900	221 (300)	1275 (130)	870

Характеристики двигателей Cummins «Евро-4»

Модель	Параметры					
	Тип	Рабочий объем, л	Номинальная частота вращения коленчатого вала, мин $^{-1}$	Максимальная полезная мощность, N, кВт	Максимальный полезный крутящий момент, Н*м	Масса, кг
4ISBe4 185	P4	4,5	2500	130	686	385
6ISBe4 245	P6	6,7	2500	178	925	512
6ISBe4 300	P6	6,7	2500	219	1097	512
ISLe 400 40	P6	8,9	2100	287	1680	740
ISBe6.7 250	P6	6,7	2500	192,4	990	512
ISBe6.7 275	P6	6,7	2500	203,6	990	512

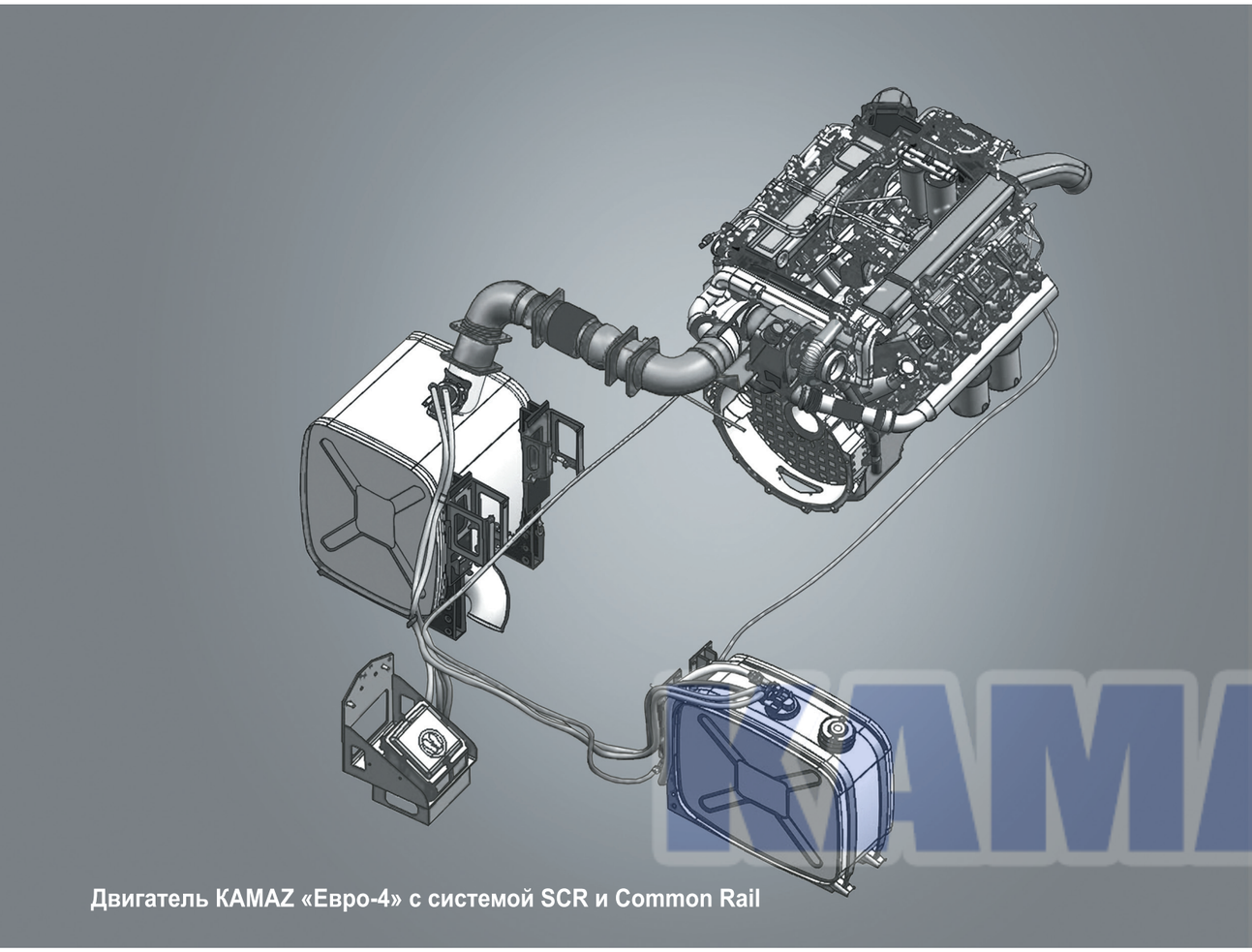

Двигатель KAMAZ «Евро-4» с системой SCR и Common Rail

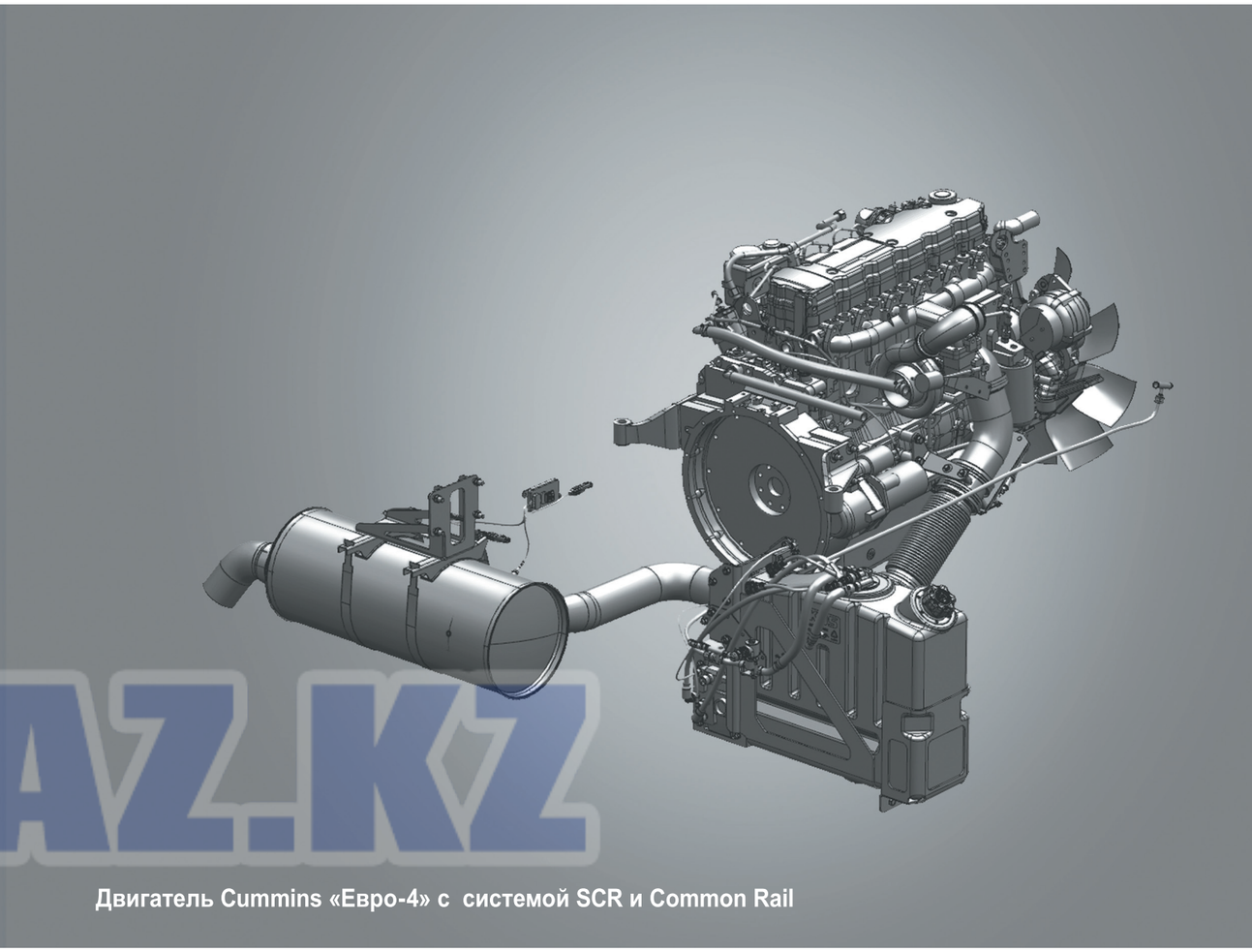

Двигатель Cummins «Евро-4» с системой SCR и Common Rail

KAMAZ.KZ

Применение Common Rail:

- Снижение расхода топлива на 5%
- Снижение уровня шума двигателя на 2 дБ
- Улучшение экологических параметров
- Улучшение тягово-динамических качеств автомобиля на 7%
- Увеличение ресурса двигателя на 10%
- Увеличение межсервисного пробега на 10%

Топливная система высокого давления Common Rail

Работает при большом давлении независимо от оборотов и обеспечивает более точное управление процессом сгорания в цилиндрах. Система создает исключительно высокое давление впрыска топлива до 1800 бар., позволяя ускорить набор мощности и улучшить приемистость, снизить уровень шума и облегчить пуск холодного двигателя.

Турбокомпрессор с перепускным клапаном

Разработан Cummins Turbo Technologies и обладает высокой производительностью во всем рабочем диапазоне частоты вращения двигателя, а также улучшенной восприимчивостью к приему нагрузки в зоне низких оборотов двигателя.

Применение системы SCR:

Повышение топливной экономичности дизелей на 5-7% по сравнению с двигателями уровня «Евро-3» (связано с тем, что для достижения требований «Евро-3» при настройке двигателя производители смещают момент начала впрыска топлива (более поздний), а с применением SCR необходимость в этом отпадает).

Снижение выбросов окислов азота не только до уровня «Евро-4», но и «Евро-5».

Технология по контролю за выбросами

Отвечает требованиям «Евро-4» и «Евро-5» и использует разработанную фирмой Cummins систему нейтрализации выхлопных газов, иначе называемую системой селективного каталитического восстановления (SCR). Эта интегрированная система обеспечивает значительное снижение расхода топлива и увеличение интервалов между ТО.

Последние достижения в системах фильтрации двигателя

Это наиболее передовые системы фильтрации масла и топлива, разработанные фирмой Cummins для обеспечения надежной защиты двигателя.

Управление мощностью: экономия на каждом километре

Механическая коробка передач ZF используется в самых разных типах автомобилей и позволяет грузовикам реализовывать все возможности, которыми они располагают.

Применение механических КП ZF обеспечивает:

- снижение расхода топлива;
- оптимальный ряд передаточных отношений;
- надежность работы и высокий ресурс КП;
- снижение снаряженной массы автомобиля;
- легкость переключения передач;
- возможность применения интардера.

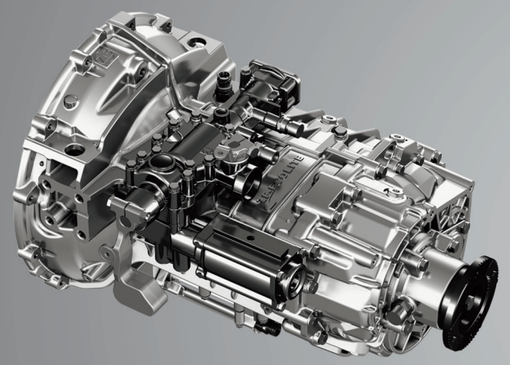

Коробка передач ZF Ecolite

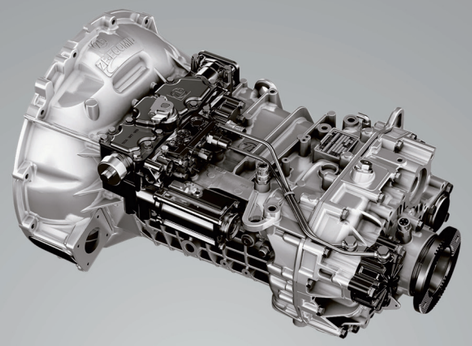

Коробка передач ZF Ecomid

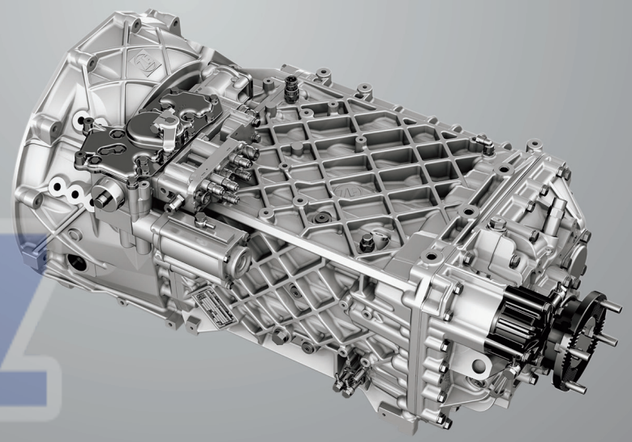

Коробка передач ZF Ecosplit

KAMAZ.KZ

Таблица сравнительных характеристик коробок ZF

Серия	ZF Ecolite		ZF Ecomid	ZF Ecosplit			
Модель коробки передач	**ZF6S700**	**ZF6S1000**	**ZF 9S 1310**	**ZF 16S 1820**	**ZF16S2220**	**ZF16S1822**	**ZF16S1825**
Входящий крутящий момент, Н*м	700	1050	1300	1850	2200	1850	1850
Количество передач	6	6	9	16	16	16	16
Передаточные числа	6,02-0,79	6,75-0,78	9,48-0,75	13,80-0,84	13,80-0,84	13,80-0,84	13,80-0,84
Масса, кг	103	136	190	289	315	369	300

ZF Ecolite

- 6 ступеней коробки передач
- Высокая передача мощности при незначительном весе для большей полезной нагрузки
- Легкость переключения
- Точное переключение передач
- Большой диапазон передаточных чисел для экономного расхода топлива
- Компактная конструкция
- Система коробок отбора мощности ZF

ZF Ecomid

- 9 ступеней коробки передач
- Особо высокое усилие при трогании (понижающая передача)
- Легкое переключение
- Легкая компактная конструкция
- Низкий уровень шума
- Увеличенная номенклатура применяемых коробок отбора мощности

ZF Ecosplit

- 16 ступеней коробки передач
- Лучшее соотношение мощности и веса в результате применения картера из легкого сплава и более компактной конструкции.
- Низкий уровень шума
- Небольшое усилие при переключении
- Возможность применения интардера ZF
- Возможность поставки отдельного теплообменника для охлаждения масла в коробке передач.
- Жизненный цикл 700 000 – 1 000 000 км
- Значительно расширены возможности по отбору мощности

Коробки отбора мощности ZF – незаменимые помощники в повседневной работе

Под каждую систему привода разработана отдельная КОМ ZF, которая обеспечивает наибольшую эффективность работы привода.

Перечень КОМ, применяемых на KAMAZ с КП ZF

Шасси KAMAZ	Коробка передач	КОМ
6520, 65201, 6522, 65221, 65222, 65224, 65225, 6560	16S1820, 16S1822 16S2220, ZF16S1825	NH/1c, NH/1b, NH/4c NMV 221, NH/4b
65115, 5308, 6520, 65111, 6540, 65117, 53605, 53504, 43502 43118, 5350	9S1310, 9S1315	NH/1c, NH/1b, NH/4c, NH/4b N109/10c (b) + NL /1c (b) или NL/4c (b)
4308, 65115 43253, 43255, 5308	6S1000	NH/1c, NH/1b, NH/4c , NH/4b N L /10c (b) + NL/1c (b) или NL/4c (b)
4308, 43255, 43253	6S700	NL/1c, NL/1b NH/6c , NL/6b

	КОМ с приводом от сцепления			КОМ с приводом от трансмиссии	КОМ с приводом от двигателя
Категория работы	высокая	низкая	высокая	—	очень высокая
Краткосрочная работа				—	
Продолжительная работа					
Скорость вращения вала	низкая	средняя	низкая / высокая	—	как у двигателя / высокая
Автоцистерны / автотопливозаправщик					
Самосвал					
Автомобиль с КМУ					
Автобетоносмеситель / автобетононасос					
Пожарный автомобиль					
Автогидроподъемник					
Мусоровоз					
Коммунальная техника					
Автокран					
Аварийный насос двухконтурного рулевого управления					

KAMAZ.KZ

Сотрудничество ОАО «КАМАЗ» с заводами изготовителями спецтехники в создании новых образцов спецтехники

KAMAZ.KZ

Широкая продуктовая линейка автомобилей и шасси

- Представленный модельный ряд автомобилей и шасси KAMAZ с различной колёсной формулой, монтажной длиной рамы и колёсной базой, с широким выбором двигателей, КП, РК позволяет адаптировать к шасси KAMAZ спецнадстройки для самых разных отраслей промышленности.
- Задания на создание новых комплектаций шасси KAMAZ разрабатываются с учётом требований ЗИСТ и предполагаемых объёмов закупок шасси KAMAZ. В итоге ЗИСТ имеет возможность получить шасси специальной комплектации, максимально адаптированное к спецнадстройке. Это позволяет снизить затраты при монтаже спецнадстройки на шасси.
- Применение спецкомплектации шасси KAMAZ с необходимыми опциями сокращает сроки на адаптацию шасси под монтаж спецнадстройки.

Широкая сеть дилеров и сервис-центров ОАО «КАМАЗ»

- Возможность гарантийного сопровождения и постгарантийного сервисного обслуживания спецавтомобиля в фирменной сервисной сети ОАО «КАМАЗ».
- ЗИСТ, устанавливая свою спецнадстройку на шасси KAMAZ, получает возможность постоянно осваивать новые рынки сбыта, тем самым расширяет географию эксплуатации своих спецавтомобилей.
- Отлаженная система логистики: заказа, оформления, отгрузки и доставки техники в разные регионы России, в страны ближнего и дальнего зарубежья обеспечивает удобство в приобретении и обслуживании спецтехники ЗИСТ.

Алгоритм согласования применяемости автомобилей (шасси) KAMAZ в составе спецтехники сторонних изготовителей

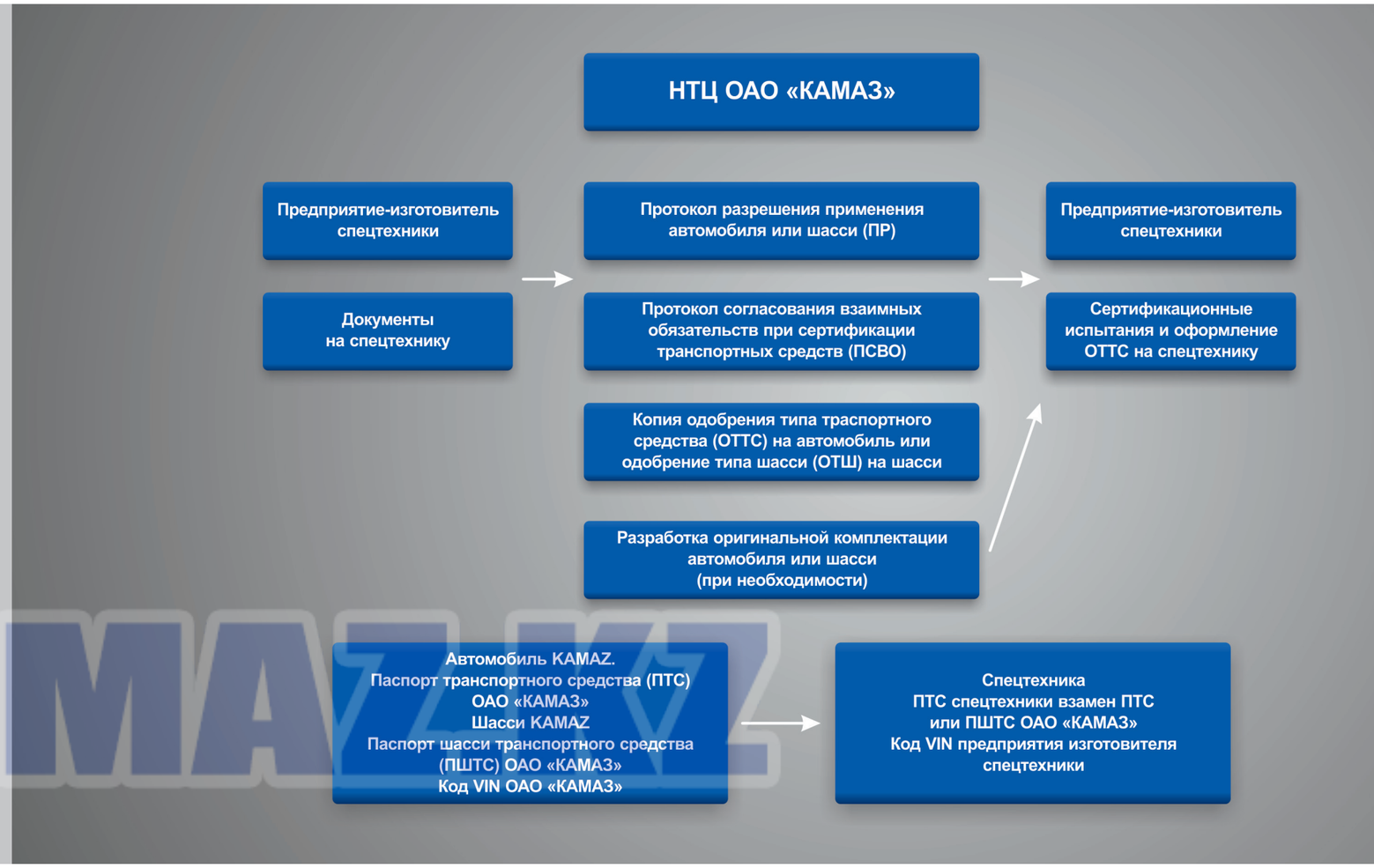

Создание спецавтотехники на шасси KAMAZ начинается с согласования устанавливаемой спецнадстройки. Разработчик спецтехники предоставляет в НТЦ ОАО «КАМАЗ» документы в соответствии с перечнем, размещенным на интернет сайте: www.kamaz.ru/автомобильная корпорация/покупателю и владельцу/заводам спецтехники/техническая документация. Для Вашего удобства мы разместили «Руководство по монтажу надстроек на автомобили (шасси) KAMAZ экологического класса 4».

При наличии необходимой комплектации шасси KAMAZ выдается пакет документов (приведен на схеме). При отсутствии необходимой комплектации согласовывается доработка базового автомобиля (шасси) или по заявке ЗИСТ может быть разработана новая комплектация. Затем ЗИСТ проводит сертификационные испытания и оформляет ОТТС на спецтехнику. Специалисты ОАО «КАМАЗ» ведут мониторинг качества надстроек на стадии согласования НТД, получения ОТТС, а также на выездных проверках (аудите) производственных возможностей ЗИСТ.

Шасси семейства среднетоннажных и легких транспортных автомобилей

Среднетоннажные и легкие автомобили нашего транспортного семейства эффективно используются как для внутригородских, так и для междугородных перевозок, в малом и среднем бизнесе.
Наши автомобили – это сниженные эксплуатационные затраты. Шасси для промтоварных и изотермических фургонов транспортного семейства пользуются большой популярностью среди наших клиентов. Удобная высота платформы для погрузки-разгрузки – важный момент для эффективной логистики. Также мы предлагаем шасси для монтажа специального оборудования, предназначенного для коммунальных служб и служб по ремонту и эксплуатации дорог.

KAMAZ.KZ

Модель	Колесная формула	Максимальная грузоподъемность, т *	Полная масса автомобиля, кг	Модель двигателя	Максимальная мощность двигателя, кВт (л.с.)	Максимальный крутящий момент, Нм	Модель КП	Размер шин	Монтажная длина рамы, мм
4308	4 x 2	6,68	11900	Cummins 4 ISBe4 185	130 (177)	686	ZF6S700	245 / 70R 19,5	3900 - 5870
				Cummins 6 ISBe4 245	178 (242)	925	ZF6S1000		
5308	4 x 2	9,3	15000	Cummins 6 ISBe4 300	219 (298)	1097	ZF9S1310	285 / 70R 19,5	7090 - 7690

* в зависимости от состава комплектации шасси

Шасси семейства транспортных автомобилей

Транспортное семейство KAMAZ – это широкий выбор моделей с колесной формулой 4х2, 6х4, 6х6, 8х4. Поэтому каждый клиент найдет технику для решения своих задач и развития успешного бизнеса.

Спецавтомобили на базе шасси транспортного семейства KAMAZ прекрасно чувствуют себя в любой обстановке: способны быстро передвигаться по трассе, легко преодолевать подъемы и в то же время уверенно двигаться вне дорог в условиях стройплощадок. Все это достигается благодаря оптимальному выбору основных узлов и агрегатов. На шасси применяются несколько вариантов двигателей, адаптированных под конкретную задачу.

В составе своей спецтехники вы можете использовать целый ряд комплектаций шасси нашего транспортного семейства. Если требуется большой отбор мощности во время движения с одновременным переключением передач, то отбор осуществляется как от коробки передач так и от двигателя Вашего автомобиля.

Модель	Колесная формула	Максимальная грузоподъем-ность, т *	Полная масса автомобиля, кг	Модель двигателя	Максимальная мощность двигателя, кВт (л.с.)	Максимальный крутящий момент, Нм	Модель КП	Размер шин	Монтажная длина рамы, мм
43253	4 x 2	6,69	15500	Cummins 4 ISBe4 185 Cummins 6 ISBe4 245	130 (177) 178 (242)	686 925	ZF6S700 ZF6S1000	10R20, 11R20, 11R22,5	4920
43255	4 x 2	10,15	15500	Cummins 4 ISBe4 185 Cummins 6 ISBe4 245	130 (177) 178 (242)	686 925	ZF6S700 ZF6S1000	10R20, 11R22,5	3550
65111	6 x 6	16,85	25200	KAMAZ 740.622-280 KAMAZ 740.662-300	206 (280) 221 (300)	1177 1275	ZF9S1310 / 154 ZF9S1310	11R20 11R22,5	4670 - 6695
65115	6 x 4	17,85	22400 или 25200	Cummins 6 ISBe4 300	219 (298)	1097	ZF9S1310	10R20, 11R20, 11R22,5	4300 - 6900
65117	6 x 4	16	24000	Cummins 6 ISBe4 300	219 (298)	1097	ZF9S1310	11R20 11R22,5	7560
6540	8 x 4	22	31000	Cummins 6 ISBe4 300	219 (298)	1097	ZF9S1315	11R20 11R22,5	5855

* в зависимости от состава комплектации шасси

Шасси семейства полноприводных автомобилей

Спецавтомобили на базе полноприводных шасси популярны не только в госструктурах (МО, МЧС, МВД), но и в народном хозяйстве. Благодаря широкому модельному ряду и эксплуатационным характеристикам, полноприводные автомобили KAMAZ используются в нефтегазодобывающей отрасли, лесной промышленности, топливно-энергетическом комплексе, в строительстве и в прочих отраслях.

Для использования в составе своей спецтехники вы можете обратиться к различным комплектациям шасси нашего полноприводного семейства. Для обеспечения большого отбора мощности при одновременном переключении передач отбор осуществляется как от коробки передач, так и от двигателя Вашего автомобиля. Если во время стоянки работает спецнадстройка и необходимо переключать передачи, Вы можете использовать дополнительную возможность отбора мощности от раздаточной коробки.

Модель	Колесная формула	Максимальная грузоподъемность, т *	Полная масса автомобиля, кг	Модель двигателя	Максимальная мощность двигателя, кВт (л.с.)	Максимальный крутящий момент, Нм	Модель КП	Размер шин	Максимальная монтажная длина рамы, м *
43502	4 x 4	5,95	12700	KAMAZ 740.652-260 Cummins ISB6.7 275	191 (260) 203,6 (277)	1128 990	ZF9S1310	425/85R21 390/95R20	5,215
5350	6 x 6	8,6	17000	KAMAZ 740.622-280	206 (280)	1177	ZF9S1310 или KAMAZ-154	425/85R21 390/95R20	6,5
43118	6 x 6	13,17	21600	KAMAZ 740.622-280 KAMAZ 740.662-300	206 (280) 221 (300)	1177 1275	ZF9S1310 или KAMAZ-154 / 144	425/85R21 390/95R20	6,6
63501	8 x 8	16,125	27200	KAMAZ 740.612-320 KAMAZ 740.602-360	235 (320) 265 (360)	1373 1570	ZF16S1820	425/85R21	6,85
43501	4 x 4	5,3	11900	Cummins ISB6.7 250	192,4 (262)	990	ZF9S1310	395/80R20	4,3

* в зависимости от состава комплектации шасси

Шасси семейства тяжелых автомобилей

Для решения «тяжелых» задач требуется техника с большой грузоподъемностью. Для этих целей применяется семейство тяжелых шасси KAMAZ, грузоподъемностью до 30 тонн.

Предлагаем Вам различные комплектации шасси нашего тяжелого семейства для использования в составе Вашей спецтехники. Если требуется большой отбор мощности во время движения одновременно с возможностью переключения передач, то отбор осуществляется как от коробки передач, так и от двигателя Вашего автомобиля. При необходимости переключения передач во время стоянки с работающей спецнадстройкой, Вы можете использовать отбор мощности от раздаточной коробки.

Модель	Ошиновка	Колесная формула	Максимальная грузоподъ-емность, т *	Полная масса автомобиля, кг	Модель двигателя	Максимальная мощность двигателя, кВт (л.с.)	Максимальный крутящий момент, Нм	Модель КП	Размер шин	Монтажная длина рамы, мм
53605	двускатная	4 x 2	13,6 - 14	20500	Cummins 6ISBe4 300	219 (298)	1097	ZF9S1310	315/80R22,5	4060 - 4740
6520	двускатная	6 x 4	23,1 - 24,1	33100	KAMAZ 740.73-400 KAMAZ 740.74-420 Cummins ISLe400 40 Cummins 6ISBe4 300	294 (400) 309 (420) 287 (390) 219 (298)	1766 1864 1680 1097	ZF16S1820 ZF16S2220 ZF16S1820 ZF9S1310	315/80R22,5	4870 - 7770
65201	двускатная	8 x 4	29,6 - 30	41000	KAMAZ 740.73-400 KAMAZ 740.74-420 Cummins ISLe400 40	294 (400) 309 (420) 287 (390)	1766 1864 1680	ZF16S1825 ZF16S2225 ZF16S1825	315/80R22,5	6230 - 7420
6522	двускатная	6 x 6	22,8	33100	KAMAZ 740.632-400	294 (400)	1766	ZF16S1820	12R20	4870
65221	односкатная	6 x 6	22,9	34000	KAMAZ 740.632-400	294 (400)	1766	ZF16S1820	16R20	4130 - 4260
65222	односкатная	6 x 6	23,1	34000	KAMAZ 740.632-400	294 (400)	1766	ZF16S1820	16R20	4860
65224	односкатная	6 x 6	19	30500	KAMAZ 740.632-400	294 (400)	1766	ZF16S1820	16R20	5810
65225	двускатная	6 x 6	22,9	33500	KAMAZ 740.632-400 KAMAZ 740.642-420	294 (400) 309 (420)	1766 1864	ZF16S1820	12R20	4260 - 4680
6560	односкатная	8 x 8	24	38000	KAMAZ 740.632-400	294 (400)	1766	ZF16S1822	16R20	8135

* в зависимости от состава комплектации шасси

«КАМАЗ» ГАРАНТИРУЕТ!

Выгодный лизинг от производителя

Лизинг – это финансовая аренда, при которой вы выбираете автомобиль и условия лизинга. Мы покупаем автомобиль и передаем Вам его в лизинг.

Условия лизинга на сайте
www.kamazleasing.ru

КАМАЗ ЛИЗИНГ
МАШИНА ВАШЕГО БИЗНЕСА

ЛИЗИНГ ОТ ПРОИЗВОДИТЕЛЯ – САМЫЙ ВЫГОДНЫЙ СПОСОБ ПРИОБРЕТЕНИЯ АВТОТЕХНИКИ ОАО «КАМАЗ»:

БЛИЗОСТЬ К КЛИЕНТУ:

- Лизинговые услуги в любой точке дилерских продаж на всей территории России
- Персональный менеджер на весь период заключения сделки поможет рассчитать самый выгодный для вас лизинг

ИНДИВИДУАЛЬНЫЙ ПОДХОД:

- Подбор оптимального лизингового продукта
- Особые предложения для корпоративных клиентов
- Специальные программы для малого и среднего бизнеса
- Льготные условия для постоянных клиентов

КАЧЕСТВО И НАДЕЖНОСТЬ:

- Сервисное обслуживание на всей территории России
- Гарантийное и постгарантийное сопровождение в течение всего срока лизинга
- Страхование по ставке 1,1% на весь срок лизинга
- Оборудование системой ГЛОНАСС

ЭКОНОМИЯ ЗА СЧЕТ НАЛОГОВЫХ ВЫПЛАТ:

- Лизинговые платежи в полном объеме относятся на себестоимость, существенно уменьшая налог на прибыль
- НДС с суммы лизинговых платежей в полном объме принимается к вычету
- по окончании срока действия договора имущество переходит в вашу собственность по минимальной стоимости

ЛИЗИНГ: НА ВАШИХ УСЛОВИЯХ

Вы выбираете автомобиль и условия лизинга.
Мы – покупаем и передаем Вам его в лизинг.
Ставки снижены!

ЛИЗИНГ: ПРОГРАММА ДЛЯ МАЛОГО БИЗНЕСА

Сезонные платежи.
Специальные условия для индивидуальных предпринимателей и ПБОЮЛ.

ЛИЗИНГ: ПРОГРАММА ДЛЯ ПОСТОЯННЫХ КЛИЕНТОВ

Льготы для повторных клиентов.
Мы знаем Вас и доверяем Вам!

ЛИЗИНГ: ПРОГРАММА ДЛЯ КОРПОРОТИВНЫХ КЛИЕНТОВ

Большой лизинг – для больших клиентов!
Особые условия договора лизинга.

ЛИЗИНГ: УВЕРЕННЫЙ

Оптимальный убывающий график платежей.
Минимальное удорожание.

Информация предоставлена по состоянию на январь 2014 года.

Карта субъектов дилерской сети ОАО «КАМАЗ» в РФ и СНГ

(по состоянию на октябрь 2013 г.)

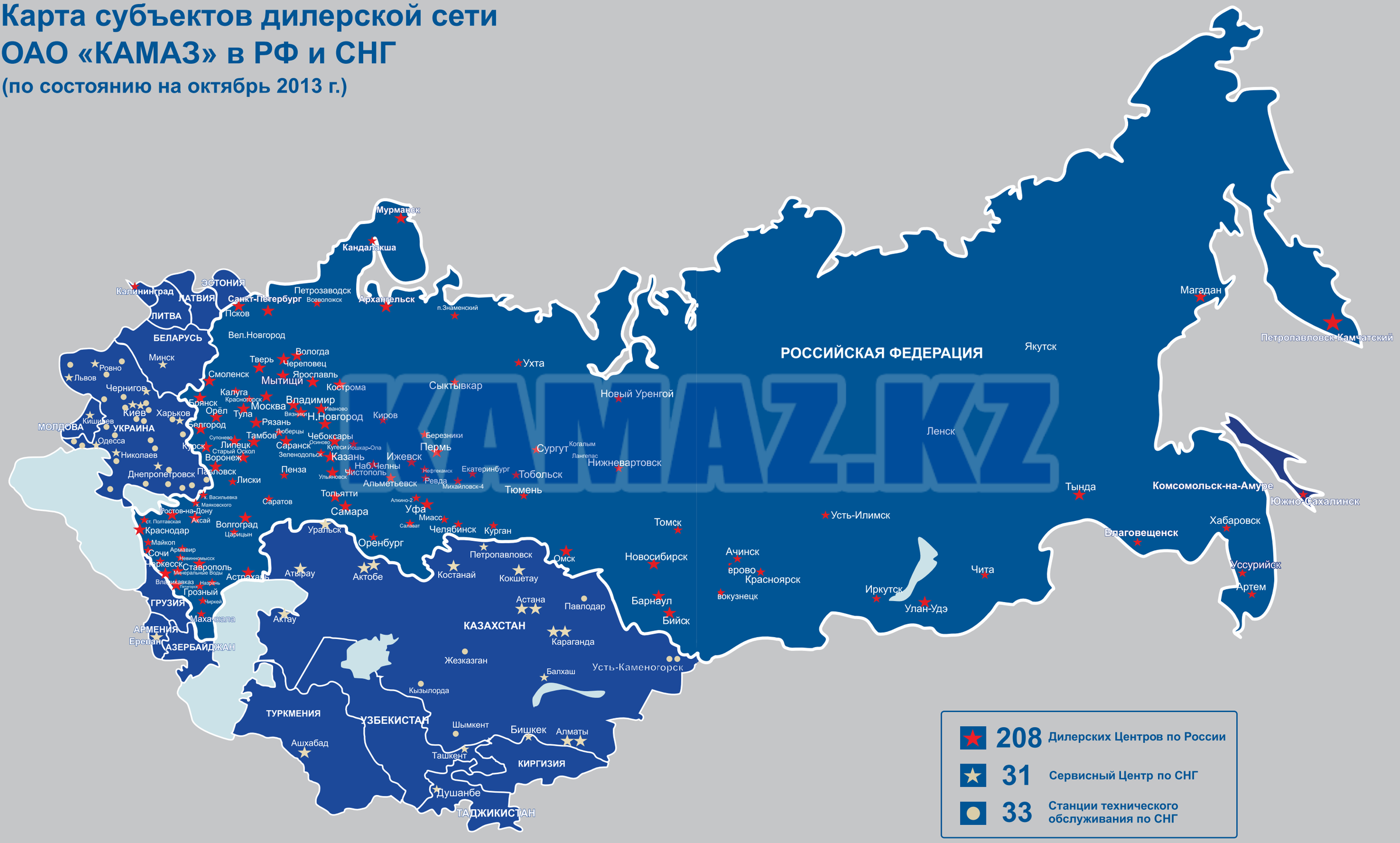

208 Дилерских Центров по России

31 Сервисный Центр по СНГ

33 Станции технического обслуживания по СНГ

Список субъектов дилерской сети ОАО «КАМАЗ» в РФ
(по состоянию на октябрь 2013 г.)

№ п/п	Город	Наименование предприятия	Телефон
1	Брянск	ООО "Авто Плюс"	(47391) ф.4-28-19, 4-22-24
2	Благовещенск	ООО "Авто Центр Самарагд"	(4162) ф. 42-13-03, 42-44-53, 42-22-57
3	Москва	ЗАО "Автобау"	(495) ф.730-12-41, 730-12-40, 730-12-42
4	Москва	ООО "АвтоВенто"	(495) ф.755-61-05
5	Березники	ООО "АВТОДОМ"	(3424) ф. 200-444, 200-445
6	Казань	ООО "АВТОДОР-МОТОРС"	(843) 299-41-18, ф.299-41-08
7	Москва	ООО "АвтоКАМ"	(495) ф.797-67-37, 988-59-77, 988-59-76
8	Москва	ЗАО "Автокомбинат № 41"	(495)785-81-55, 785-81-45, ф.325-19-43, (499)218-15-70
9	Уфа	ООО "АвтоЛидер"	(347) 293-41-66, 293-41-61, ф.293-41-99
10	Киров	ООО "Производственно-коммерческая фирма "Автоспектр"	(8332) ф.36-50-90, 36-00-26, 36-29-03, 36-14-12
11	пос. Царицын, Волгоградская область	ООО "АвтоТехЦентр"	(8442) ф. 43-00-43, 26-51-22, 53-19-19
12	Красногорск	ЗАО "Авто-Трейд"	(495) 980-03-30 доб. 147(факс)
13	с.Супонево, Брянская область	ООО "АгроЗапчасть"	(4832) 92-00-11, 92-00-12
14	Тула	ООО "АгроЛидер"	(4872) ф.39-66-40
15	Москва	ООО "Агроресурс"	(496) ф.79-686-54, 79- 686-55, 79-686-31, 79-686-09
16	с. Осиново, Республика Татарстан	ООО "АрбаКам-Идель-сервис"	(843) ф. 227-50-55
17	Архангельск	ООО "Архангельский автоцентр КАМАЗ"	(8182) ф. 29-74-68, 29-74-90, 29-76-22, 29-74-85, 29-77-87
18	Тюмень	ООО "ПКФ "АтлантАвто"	(3452) 38-58-53, 38-58-58
19	Иркутск	ООО "Байкал-АвтоТрак-Сервис"	(3952) ф.63-11-10, 63-11-63, 76-71-27
20	Санкт-Петербург	ЗАО "Балтийское Акционерное Общество"	(812) ф.294-91-02 (03,04,05,06)
21	Барнаул	ООО "Барнаульский автоцентр КАМАЗ"	(3852) 68-38-99, ф. 68-56-56, 68-29-00, 68-57-77
22	Улан-Удэ	ООО "Бурятский "КАМАЗ-ЦЕНТР"	(3012) 22-44-46, ф.22-44-46
23	Ульяновск	ООО "Вираж Тракс"	(8422) 700-250, ф.68-85-94, ф.68-85-87
24	Владикавказ	ООО "Владикавказский автоцентр КАМАЗ"	(8672) ф.76-19-90, 44-27-84
25	Владимир	ООО "Владимирский автоцентр КАМАЗ"	(4922) 33-24-00, 42-25-72, ф.36-27-24, 42-32-08
26	Воронеж	ЗАО "Воронежагротранс"	(473) ф.268-05-12, 268-44-52, 268-75-07
27	Воронеж	ООО "Воронежкомплект"	(473) ф.276-04-72, 263-28-59, 239-11-33
28	Киров	ООО "Фирма "Гемма"	(8332) ф.70-35-35, 70-36-33
29	Санкт-Петербург	ООО "Автомобильная компания "Гранат"	(812) ф.334-50-10, 334-50-14, 327-71-19, 327-71-47
30	Санкт-Петербург	ООО "ГРУЗОМОБИЛЬ ПИТЕР"	(812) 703-06-00
31	Ярославль	ООО "Дизель-Арсенал"	(4852) ф.73-99-86, 599-995
32	Санкт-Петербург	ООО "Евротрансавто"	(812) ф.449-60-50, 449-60-51, ф.703-17-77
33	Зеленодольск	ООО "Зеленодольский автоцентр КАМАЗ"	(84371) 3-77-70, 3-01-74
34	Иваново	ООО "Ивановский автоцентр "КАМАЗ"	(4932) ф. 23-44-91
35	Ижевск	ООО "Ижевский Автоцентр КАМАЗ"	(3412) 50-68-18, 50-60-41, 50-54-20
36	Пермь	ООО "ИНТЕР"	(342) 294-69-66, 294-69-70
37	Кострома	ООО "КАМ.ПРО.К."	(4942) 41-72-32, 41-02-20
38	Воронеж	ООО "КАМАЗ - Юг"	(4732) ф. 44-63-98, 44-19-34, 44-63-97
39	Грозный	ООО "КАМАЗ ЦЕНТР"	(8712) 22-51-62(63), 89267778702, 89288969894
40	Москва	ООО "КАМАЗ центр Беседы"	(495) 663-68-00
41	Челябинск	ООО "КамАЗАвтоМаркет"	(351) ф. 772-69-68, 772-06-10
42	п. Знаменский, Республика Марий Эл	ООО "КамАЗавтосервис"	(8362) 64-78-09, 46-37-81
43	х. Васильевка, Тарасовский район	ООО "КамАЗ-Дон"	(86386) ф.3-31-96, ф.3-31-97, 3-25-27, ф.3-11-42
44	Вологда	ООО "КАМАЗ-ЛИДЕР"	(8172) ф.27-28-28, 28-15-28
45	Москва	ООО "КАМАЗ-ЛИЗИНГ-Сервис"	(495) 911-31-00, 912-76-53, 912-48-75, 912-11-55, 627-37-66
46	Белгород	ООО "КАМАЗцентр"	(4722) ф.21-34-47, 21-12-65, 21-18-82
47	Санкт-Петербург	ООО "КАМАЗ-ЦЕНТР" Нева"	(812) ф.309-09-96, 309-18-12
48	Махачкала	ООО "Каспий - К"	(8722) 69-43-92, 69-54-45
49	Кемерово	ООО "Кемеровский автоцентр КАМАЗ"	(3842) 31-96-00, 31-96-03, 31-95-03, ф. 62-44-26, 62-33-92
50	Москва	ООО "Компания СИМ-авто"	(495) 665-67-49
51	Москва	ООО "Концерн Блок Авто"	(495) 306-35-45, 368-65-93 ф.368-57-17
52	ст. Динская, Краснодарский край	ЗАО "Краснодарский автоцентр КАМАЗ"	(86162) ф. 6-15-90, 5-16-84, 6-64-44, 6-33-72
53	Красноярск	ООО "Красноярский автоцентр КАМАЗ"	(391) ф. 226-48-66, 226-48-56, 226-48-57
54	Липецк	ОАО «КАМАЗТЕХОБСЛУЖИВАНИЕ» (филиал)	(4742) ф.38-70-00, ф.38-70-22, 28-63-68
55	Саранск	ОАО «КАМАЗТЕХОБСЛУЖИВАНИЕ» (филиал)	(8342) ф. 73-29-49, 75-43-67, 75-44-15
56	Смоленск	ОАО «КАМАЗТЕХОБСЛУЖИВАНИЕ» (филиал)	(4812) 41-84-00, 41-82-53
57	Ставрополь	ОАО «КАМАЗТЕХОБСЛУЖИВАНИЕ» (филиал)	(8652) 38-71-60, ф. 38-71-61, 38-71-72, 38-70-79
58	Тамбов	ОАО «КАМАЗТЕХОБСЛУЖИВАНИЕ» (филиал)	(4752) 44-19-19, 44-38-24, ф.44-67-64, ф.44-64-47
59	Курск	ООО "КурскБизнесАвто"	(4712) 73-00-00, 73-00-13, 73-00-12
60	Калининград	ООО "Лана-Автотрейд"	(4012) ф. 66-02-97, 66-02-88, 66-02-77

Список субъектов дилерской сети ОАО «КАМАЗ» в РФ
(по состоянию на октябрь 2013 г.)

№ п/п	Город	Наименование предприятия	Телефон
61	Набережные Челны	ОАО "Лизинговая компания "КАМАЗ"	(8552) 45-20-40
62	Магадан	ООО "Магаданский автоцентр КАМАЗ"	(4132) ф.600-600, 606-087
63	Екатеринбург	ООО "МБ Урал"	(343) ф.216-11-26
64	Майкоп	ООО "Меридиан-Авто"	(8772) ф. 52-83-36
65	Москва	ООО "Металлмашоборудование"	(495) 980-74-18
66	Кандалакша	ООО "Мурманский автоцентр КАМАЗ"	(81533) ф. 7-10-09, 7-12-84, 9-54-58
67	Набережные Челны	ООО "Набережночелнинский автоцентр КАМАЗ"	(8552) ф.39-10-02, 47-06-86
68	Нижний Новгород	ООО "Нижегородский центр "КАМАЗ"	(831) 299-98-91, ф.299-98-96
69	Новосибирск	ООО "Новосибирский "КАМАЗ-ЦЕНТР"	(383) ф. 226-29-91, 204-75-39, 204-75-73
70	Тверь	ООО "Новый Тверской Автоцентр"	(4822) 55-32-22, 55-35-30, 56-33-49
71	с. Чиркей	ООО "НУР"	(8552) 71-10-13, 8-964-310-23-34
72	Беслан	ООО "ОМЕГА"	(8672) 44-32-31, 44-13-03, 75-81-51, 99-32-31
73	Оренбург	ООО "Орентранс-КАМАЗ"	(3532) 75-75-18, 75-39-03, 75-32-65, ф.75-75-18, ф.75-57-65
74	Красноярск	ООО "Орион-Моторс"	(3912) 55-52-68, 55-52-67, 35-99-55
75	Санкт-Петербург	ООО "ПарнасАвтоКомплекс"	(812) 449-05-84, 319-94-02, 449-05-89, ф.313-35-69
76	Орел	ООО "Партнер Агро"	(4862) 73-57-69, 73-40-19, 54-33-55
77	Пермь	ООО "Производственно-коммерческая фирма "Пермавтотехника"	(342) 294-60-77, 296-21-14
78	Пермь	ЗАО "Пермский автоцентр КАМАЗ"	(342) 299-99-09,269-72-99
79	Петропавловск-Камчатский	ООО "Петропавловск-Камчатский автоцентр КАМАЗ"	ф. (4152) 29-85-12, т. 29-85-59
80	Самара	ООО "Поволжский региональный автоцентр КАМАЗ"	(846) ф.997-71-03, 958-64-00, 958-13-66, 958-14-44
81	Артем	ООО "ПримТрак"	(4232) 790-297
82	Омск	ООО ПСК "Омскдизель"	(3812) ф.55-06-97, 55-05-01
83	Псков	ЗАО "Псковский автоцентр КАМАЗ"	(8112) ф. 66-04-64
84	Набережные Челны	ООО "РариТЭК"	(8552) 77-89-55, ф.77-89-56, 77-89-53
85	Воронеж	ООО "РБА-Воронеж"	(4732) 39-81-11
86	Екатеринбург	ООО "РБА-Екатеринбург"	(343) 379-379-0
87	Новосибирск	ООО "РБА-Новосибирск"	(383) ф.279-31-60, 279-24-02
88	Пенза	ООО "РБА-Пенза"	(8412) 20-55-34, 20-55-64
89	Ростов-на-Дону	ООО "РБА-Ростов"	(863) 237-06-50
90	Набережные Челны	ОАО "РИАТ"	(8552) ф.52-74-16, ф.52-59-74, 52-71-99, 52-98-22
91	Ростов-на-Дону	ЗАО "Ростовский Автоцентр КАМАЗ"	(863) ф.224-43-10, 224-44-10, 225-46-25
92	Москва	ЗАО "РТК Восток"	(495) 797-67-46, 739-20-26
93	пос. Зоринский, Саратовская обл	ООО "Саратовский автоцентр КАМАЗ"	(8452) ф.61-87-13, 61-87-14
94	Южно-Сахалинск	ООО "Сахалин-запчастьсервис"	(4242) ф.50-57-39, 50-57-40, 50-61-57
95	Новосибирск	ООО "Сибавторесурс"	(383) 262-53-20, ф.262-51-57
96	п. Кугеси Чебоксарский район	ООО "Союз 21-Регион"	(8352) 62-35-09
97	Тольятти	ЗАО "СпецАвтоЦентр КАМАЗ"	(8482) 63-50-05, ф. 63-50-06
98	Рязань	ООО "СТО грузовиковъ"	(4912) ф.95-87-97, 24-34-31, 95-78-91
99	Ревда	ООО "Темир-Текс"	(34397) 3-30-56, 3-30-62;ф. 3-58-91
100	Красноярск	ООО "Техавтоцентр"	(391) ф. 255-52-28, 255-52-58, 255-50-04
101	Москва	ЗАО "Межрегиональное объединение "Техинком"	(495) ф.221-68-51, ф.221-75-02, (4967) 555-227
102	Всеволожск	ООО "Технический Центр "Восток"	(812) 490-77-77 ф. (81370) 5-70-20
103	Москва	ООО "Фирма Техногазавто"	(495) 744-06-56
104	Сыктывкар	ЗАО "Торгово-транспортная компания"	(8212) 31-16-46, ф.31-16-46, ф.29-33-00
105	Москва	ООО "ТракХолдинг"	(495) ф.780-39-80, 775-71-45
106	Черкесск	ООО "Торгово-промышленная компания "Трансснаб"	(8782) 26-84-54, 26-84-99, ф. 26-83-37, 26-84-81
107	Тында	ООО "Тындинский автоцентр КАМАЗ"	(41656) ф.4-94-51, 4-64-38
108	Челябинск	ООО "Компания "УРАЛКАМ"	(351) 735-40-69, 735-40-40, 735-40-71, 771-58-02, 771-58-04
109	Уфа	ООО "Уфимский "КАМАЗ-ЦЕНТР"	(347) 267-40-30, факс 267-18-16
110	Хабаровск	ООО "Хабаровский Восточно-Региональный "Автоцентр КАМАЗ"	(4212) ф. 73-22-22, 76-26-56
111	Чебоксары	ЗАО "Чебоксарский автоцентр КамАЗ"	(8352) 56-16-95 (96)
112	Чистополь	ООО "Чистопольский автоцентр КАМАЗ"	(84342) 5-35-38, 5-35-98
113	Курган	ООО Автопромышленный холдинг "Штурман КРЕДО+"	(35231) 31700 (8552) 443000
114	Сургут	ОАО НТЦ "Эврика-Трейд"	(3462) 51-51-51
115	Ярославль	ООО "ЯрКамп"	(4852) 73-77-73, 73-77-00

Список субъектов дилерской и сервисной сети ОАО «КАМАЗ» в странах СНГ и дальнего зарубежья (по состоянию на октябрь 2013 г.)

№ п/п	Город	Наименование предприятия	Телефон
Республика Абхазия			
1	Сухум	ООО "СГЭМ "	(940) 775-03-53
Республика Азербайджан			
2	Баку	ООО «Интершин»	(8-10-99-412) 563-42-58
3	Баку	ООО "КАМАЗ. АЗ"	(8-10-994-12)561-49-50
4	Баку	ООО «ВМ Наглийят»	(8-10-994-12) 497 29 86
Республика Армения			
5	Ереван	ООО "MLL-Motors"	(374–10) 03-11-99
6	Ереван	ООО "ВЕВН Мурадяннер"	(10–37410) 46–43–42
7	Ереван	СП ЗАО "КАМАЗ АРМЕНИЯ"	(37410) 287656
Республика Афганистан			
8	Мазари Шариф	Diesel Center Company	(917) 397 92 70, (93) 799360555
9	Герат	Nazar Raheim	(926) 206 94 70
10	Кабул	AMIN QASIM Co. Ltd.	00930 70 641749
11	Мазари Шариф	"SC DORIASI SRL"	40 232274505
12	Пакистан	Bibojee Services (Pvt) Limited	(92-21) 5874122, 5860346
Республика Беларусь			
13	Минск	ООО «Валмакс»	(+375 017) 216-19-37
14	Минск	ОДО «ВТК КАМАЗавто»	(017), 306–26–10(11, 12, 13, 14)
Республика Грузия			
15	Тбилиси	ООО "Бизнес Груп 2010"	(995 32) 2919229
Республика Казахстан			
16	Астана	ТОО «Торговая компания КАМАЗ»	(7172) 533003,533006
17	Астана	ТОО «Акмолинский автоцентр КАМАЗ»	(7172) 532994, 532997
18	Астана	ТОО «АвтоТрейд-К»	(7172) 397939
19	Астана	ТОО «КамАвто»	(7172) 377818, 377956
20	Алматы	СКРП ТОО «Алматинский автоцентр КАМАЗ»	(7272) 3989751
21	Алматы, Астана	ТОО Российские грузовики	(7272) 35-36-16
22	Алматы	ТОО «SMAT автозапчасть»	(7272) 227-37-09
23	г.Актау (Мангистауская обл., ст. Мангышлак, пос. Ынтымак)	ТОО «Актауский автоцентр КАМАЗ»	(7292) 219136
24	Актау	ТОО «Бек-Транс»	(7292) 33-77-69
25	Актобе	ТОО «ЗапказКАМАЗ-Актобе»	(7132) 70-46-40
26	Актобе	СРКП ТОО «Актюбинский автоцентр КАМАЗ»	(7132) 553593
27	Атырау	ТОО СРКП «Атырауский автоцентр КАМАЗ»	(7122) 214290
28	Атырау	ТОО «АСАФ»	(7122) 368655
29	Караганда	ТОО «Карагандинский центр обслуживания КАМАЗ»	(7212) 422155
30	Караганда	ТОО ТК «Автосельмаш»	(7212) 428858
31	Кокшетау	ТОО «АСК АСКОМ»	(з/ч)(495) 740-43-12
32	Костанай	ТОО СКРП "Костанайский автоцентр КАМАЗ"	(7142) 227493
33	Павлодар	ТОО "Павлодаршинтрейд"	СТО(7182) 770128
34	Петропавловск	ТОО "ВИС"	8 (7152) 53-51-50
35	Усть-Каменогорск	ТОО "Бипэк Авто"	(7232) 520925
36	Усть-Каменогорск	ТОО "Гавань-Авто"	(7232) 784820
37	Уральск	ТОО СКРП «Уральский автоцентр КАМАЗ»	(7112) 283059
38	Шымкент	ТОО "КАМАЗ Евро Сервис»	(7252) 401513
39	Шымкент	ТОО «КамАвтоЛидер»	(7252) 326189
40	Балхаш	ТОО "МИРЗАМ"	(7102)76-83-92
41	Жезказган	ТОО "Жезказганский Центр Технического Обслуживания "КАМАЗ", г.	(7102) 72-44-01
42	Кокшетау	ТОО "КАМАЗ Автосервисный Центр"	(7162) 77-00-93
43	Усть-Каменогорск	СКРП ТОО "Усть-Каменогорский автоцентр КАМАЗ"	(7232) 230121
Республика Молдова			
44	Кишинев	ООО «BelautoMAZ» (ООО «Белавтомаз»)	(8-10-37-322) 92-17-29
45	Кишинев	СМРП «Centrul auto KAMAZ» SRL	(8–10–37–322)72–52–77
46	Парканы	СДООО «Парканский автоцентр КАМАЗ»	(8-37-355) 73-14-07
47	Кишинев	ООО «АПРОТЕХПРО»	8-373-798-37-221
48	Кишинев	ООО «Auto-Prezent»	(373 22) 855-254
Республика Кыргызстан			
49	Бишкек	ОсОО «АзияАвтоЦентр»	(996–312) 63–15–94
50	с.Романовка	ОсОО «КВАЗАР»	(10996312) 30–85–56, 30–88–88
51	с. Военно –Антоновка	ОсОО "ТРАКС"	996 555 762 628
Республика Таджикистан			
52	Душанбе	Совместное Таджикско-Российское предприятие «Автоцентр КАМАЗ»	(10–99–2372) 38–03–53, 38–03–58
Республика Туркменистан			
53	Ашхабад	«Hubor Services»	(10-99-312) 23-40-25
Республика Узбекистан			
54	Ташкент	ООО СП «KAMAZ AVTOPROM»	(99871) 120 99 97
55	Липецкая область, РФ	ООО «Технотрейд»	(47471)5-22-27
56	Ташкент	AV Impex Ltd.	8 10 99893 575 78 92, 8 10 99871 240 55 03
Украина			
57	Киев	ООО "СГА "АВТЕК"	38 (044) 496-00-53
58	Киев	ООО "Торговый Дом "КАМАЗ"	38 (044) 351-75-67
59	Харьковская область	ООО "Группа Компаний "АИС"	38 (044) 585-40-50
60	Чернигов	ООО "Черниговский автоцентр КАМАЗ"	38 (04622) 59033
61	Харьковская область	ООО "Дорожная карта"	38 (057) 713-69-06
62	Николаев	ООО "Технторг-Дон"	38 (0512) 53-09-01
63	Днепропетровск	ООО «Агро-Союз»	38 (056) 378-9055
64	Львов	ООО «ТРАК СЕРВИС Львов»	38 (032) 3132970
65	Одесса	ООО «ТРАК Драйв»	38 (067) 518-67-00
66	Донецк	ООО "ТПК УКРСПЛАВ"	38 (062) 348-97-81
Республика Южная Осетия			
67	Цхинвал	РГУП "Управление автомобильного транспорта - Южная Осетия"	(9974) 45-27-00
Болгария			
68	София	Kamaz Balkan (ЕООД)	(3592) 8 555 111
Венгрия			
69	Шандорфалво	ООО "M-G-2001"	(36)250-825
Венесуэла, Панама, Колумбия, Перу			
70	Каракас	J.C. Internacional 2004, C.A.	(58212) 993-1605
71	Панама	KAMAZ LATINOAMERICA S.A.	507-63978889
72	Богота, Колумбия	CAMIONES KAMAZ COLOMBIA LTDA	573-164706876
Вьетнам			
73	Ханой	«VIET NGA»	84-4-62852021
74	Хошимин	«NEW ATLANTIC INTERNATIONAL TRADING Co., LTD»	84-983-722-700
75	Ханой	JSC "Equipment and spare parts Nga Viet"	84 948 519 289
76	Халонг	Van Don Mast Joint Stock Company	8433-3833 190
77	Ханой	VINACOMIN - Investment, Trading and Service Joint-Stock Company (V - ITASCO)	84 (04) 6288474 6
Индия			
78	Тамилнаду	KAMAZ Vectra Motors Limited	(91-4344) 277203, 277996
Куба			
79	Гавана	Копрорация "Экспорт"	53 (7) 246757
Литва			
80	Каунас	ЗАО «ВИЕРИС»	(3703) 735-10-98
81	Клайпеда	Фирма «ТОДАМА»	(3705) 233-64-12
82	Вильнюс	ЗАО «АУТОБАГИ»	(370 5) 260 27 90, 205 61 52
Монголия			
83	Улан-Батор	ХХК «Батсээр»	(976) 99115170
Сербия			
84	Белград	Progres Autokuca (Прогрес Аутокуча)	(38111) 2 711 015
85	Белград	ДОО "ЕКСА"	(011) 251-21-86, 251-66-17
86	Белград	ТТМ КОМЕРЦ - д.о.о.	(011) 2781-910, 2781-983, 2781-862
Турция			
87	Анкара	Caliskanlar Dis Ticaret Ve Danismanlik Ltd.Sti	90 (312) 395-1201
Ближний Восток			
88	Дубай	KAMAZ International Trading FZE, свободная зона Хамрия эмират Шарджа, ОАЭ (RAK FTZ, UAE)	971 505 960 080
89	Тегеран	Iran Automobile Co., Тегеран, Иран	982188008888, 982188006062
90	Кувейт	Global Venture Trading, Кувейт	965-24751761 /24751861

KAMAZ.RU

Александр Иванович Ефремов

Генеральный директор компании «Коммаш»

(г. Арзамас)

— Наша компания производит и реализует широкую номенклатуру коммунального оборудования, и с ОАО «КАМАЗ» уже многие десятилетия нас связывают тесные партнерские отношения. Особенно радует, что это сотрудничество только укрепляется и позволяет нам добиваться положительных результатов в производстве новых видов автомобилей специального назначения.

Шасси KAMAZ идеально подходят под нашу продукцию, и, как выяснилось в ходе нашего взаимодействия, являются универсальными платформами, которые легко подстраивать под новые типы спецнадстроек.

Сегодня мы с уверенностью можем говорить, что автомобили KAMAZ хорошо адаптированы как под надстройки отечественных, так и зарубежных производителей. В этом, я считаю, немалая заслуга компании «КАМАЗ», которая выпускает свою продукцию, учитывая интересы заводов-изготовителей спецтехники. Таким образом, мы имеем возможность без дополнительного доведения техники под свои требования устанавливать спецнадстройки, не теряя на это время, что удобно и для нашей компании и для конечного потребителя.

KAMAZ.KZ

KAMAZ

8-800-555-00-99
www.kamaz.ru
callcentre@kamaz.org

KAMAZ.KZ

KAMAZ

8-800-555-00-99
www.kamaz.ru
callcentre@kamaz.org